XSCSJ-YGS19X 175*90

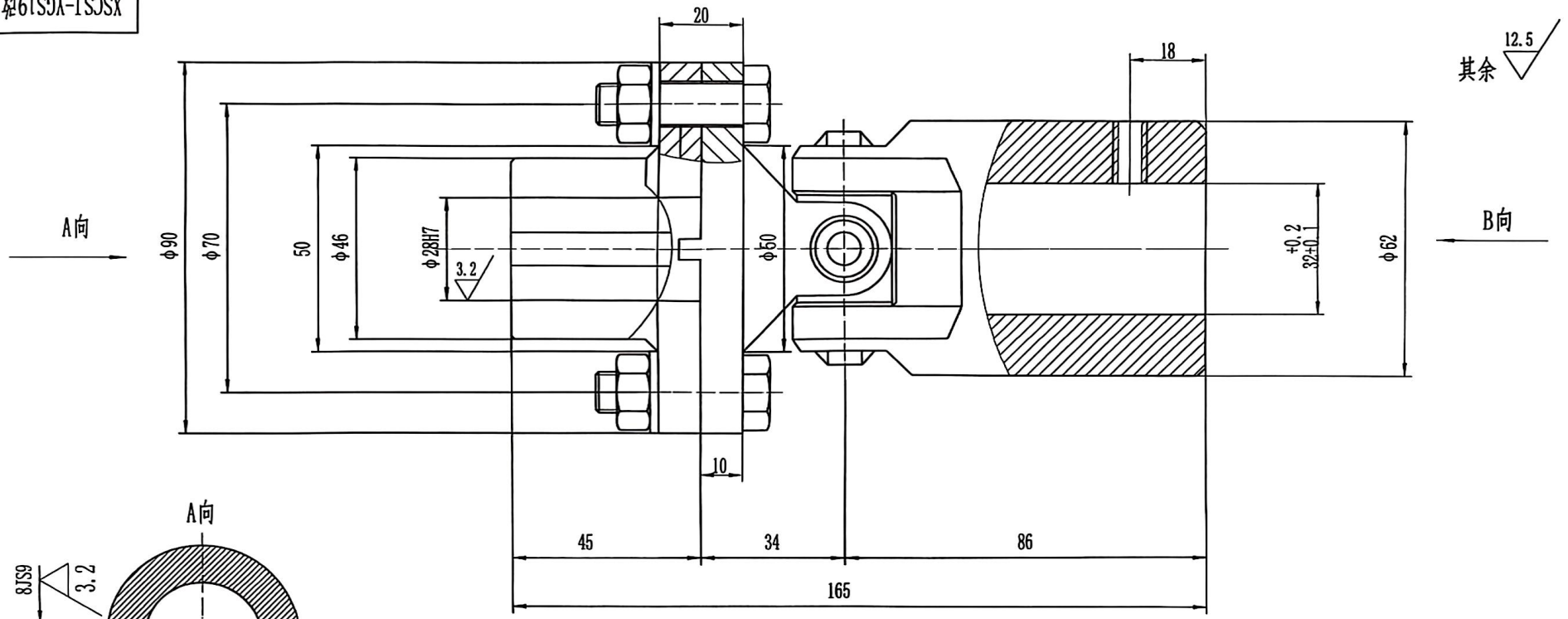

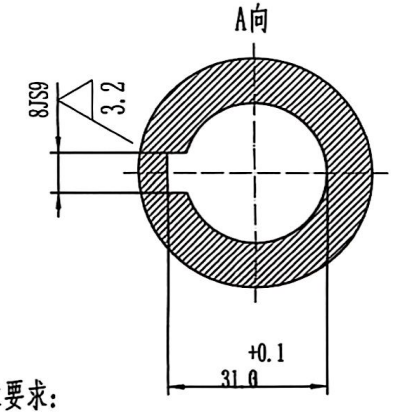

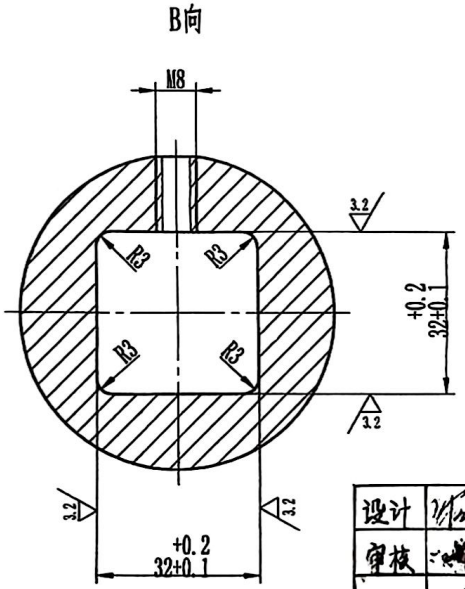

技术要求:

1、除螺栓、螺母外，其余部分材质使用40Cr，调质HB215—250.

2、使用4条铰制孔螺栓M10连接，在圆周70处均布，螺栓8.8级，螺母8.0级。

3、此联轴器十字连接处可参照WSD十字万向轴联轴器制作，型号WSD6，十字轴端部必须采用铆钉式固定，防止上线使用后磨损脱落。

4、法兰面设置限位槽和止口，在保证强度的前提下，大小生产厂家自行确定，错开螺栓孔位置。

5、此图作为采购参考图纸，必须保证图中标准尺寸正确，其余未注尺寸，联轴器生产厂家自行确定。

西研辊筛1-1

		设备工程	烧结竖炉球团圆辊筛辊子	甘肃酒钢集团西部重工股份有限公司	
设计		十字万向联轴器	材质	重量(Kg)	比例
审核			组合	6	1:1
			共 张	第 张	
标准化		装配号 SSZG	图号	SSZG-1	

用记	记号	字	期	日期

扫描全能王 创建