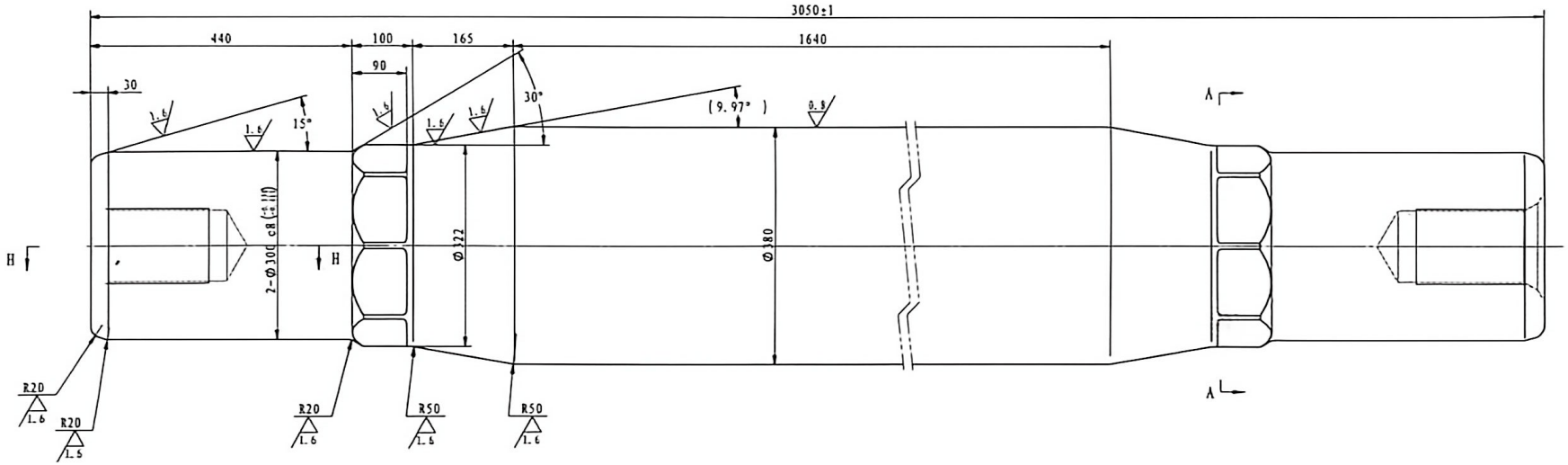

剖面 H-H

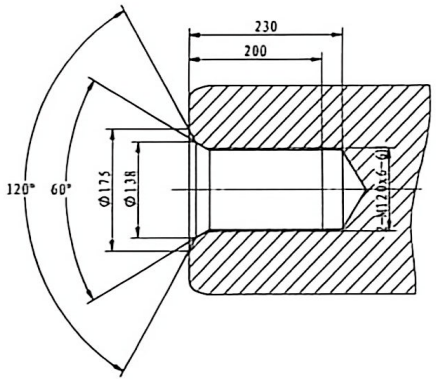

剖面 A-A

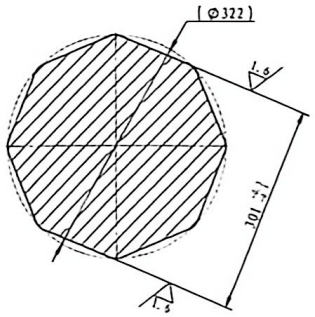

技术要求

1. 材料选用Ⅰ级锻件，按JB/T4385.1-1999《锤上自由锻件通用技术条件》执行标准。按国标二级标准进行探伤。
2. 热处理：淬火HRC40－42。
3. 未注尺寸公差按IT14，未注形位公差按C级。
4. 未注倒角3x45°，其余锐角倒钝。
5. 本件两端对称。

李伟强

3件

标记	处数	分区	更改文件号	签名	日期	5CrNiMo			济南沃茨数控机械有限公司	
设计			主管			阶段标记	重量	比例	芯辊	
校图			审定				2275	1:5		
工艺			审核			共 张	第 张		DS3KC-6300.3-1	
标准化			批准							

扫描全能王
3亿人都在用的扫描App