序次	更改原因及内容	修改人	日期	审核人	日期

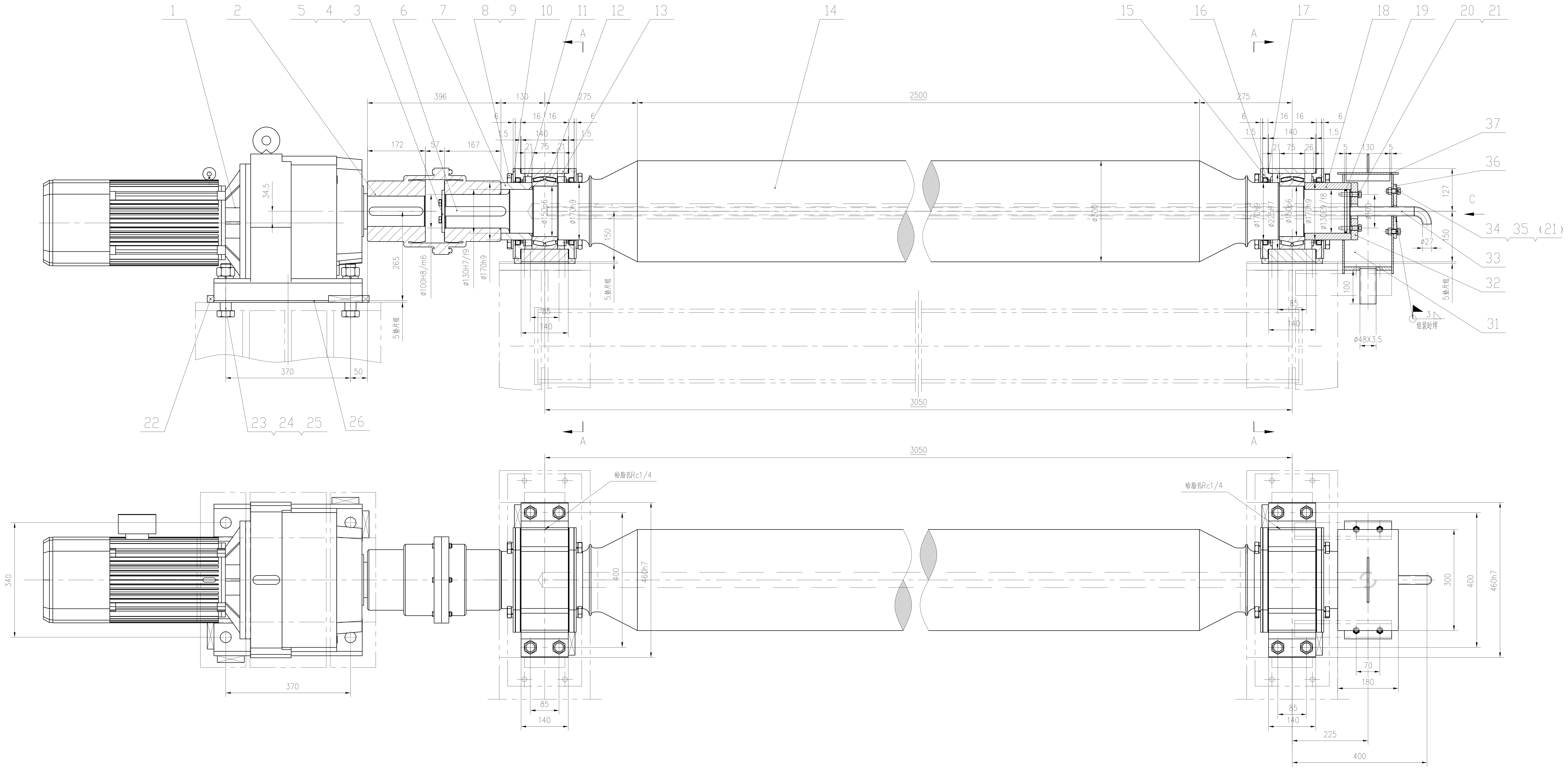
1
2
5 4 3
6
7
8 9
10
11
12
13
14
15
16
17
18
19
20 21
37
36
34 35 (21)
33
32
31
22
23 24 25
26
A
C
396
130
275
2500
172
57
167
34.5
265
370
50
3050
ø100H8/m6
ø130H7/f9
ø170h9
ø150p6
ø170h9
ø300
ø225h7
ø130E9/f8
ø100
ø27
ø48X3.5
127
150
100
5垫片组
组装时焊
给脂孔Rc1/4
340
400
460h7
300
70
180
85
140
225

A-A

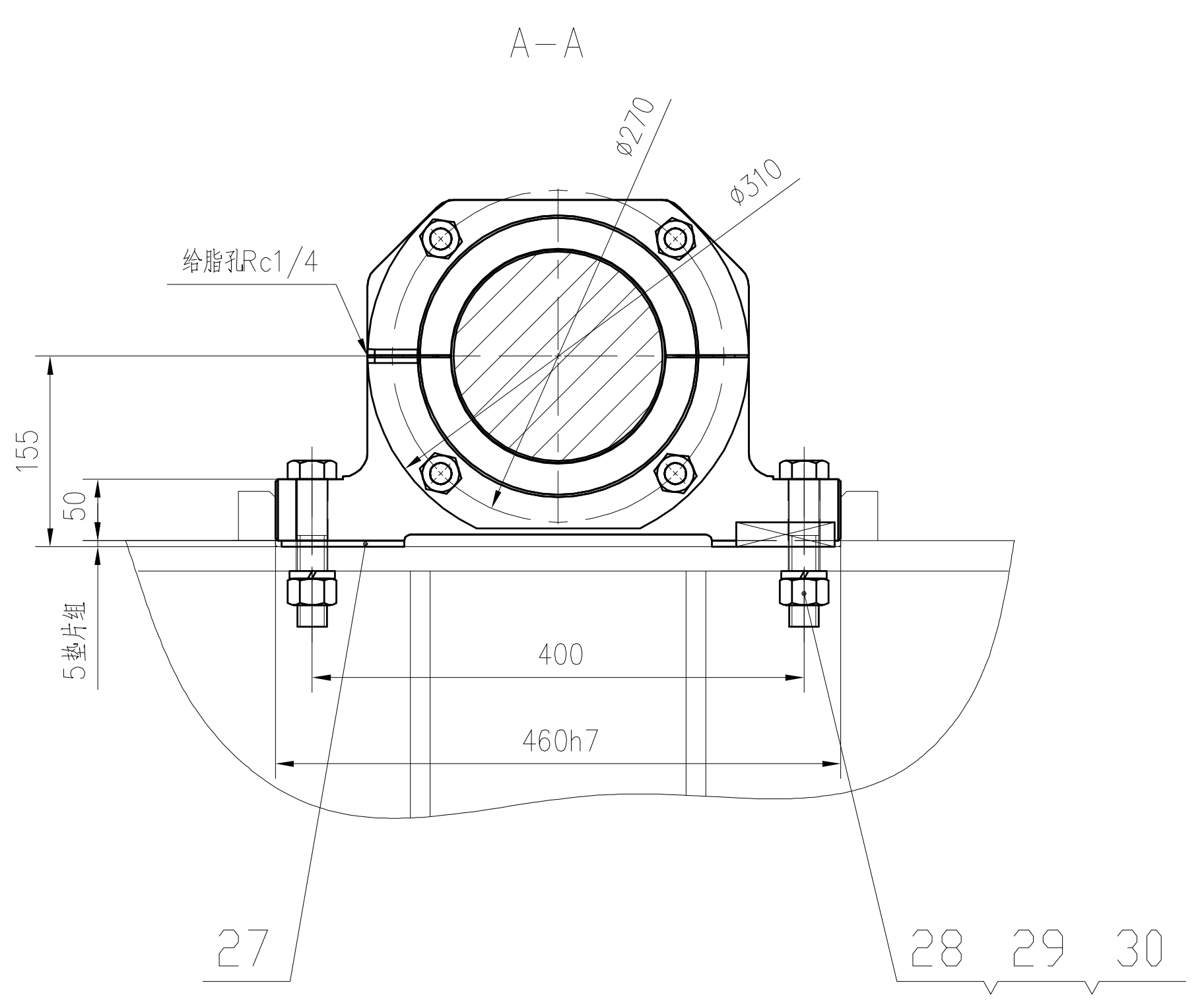
给脂孔Rc1/4
ø270
ø310
155
50
5垫片组
400
460h7
27
28 29 30

P向

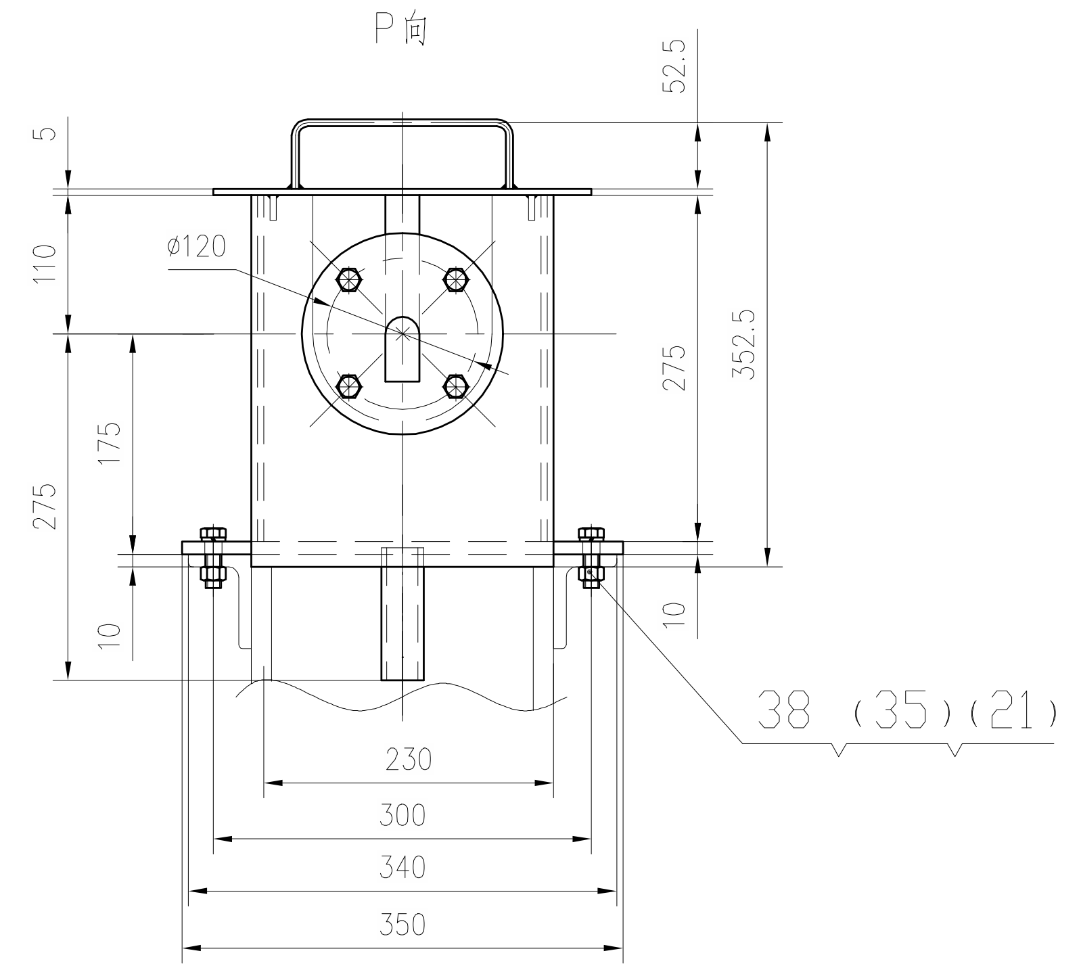
52.5
5
110
ø120
175
275
352.5
275
10
10
230
300
340
350
38 (35) (21)

唇形密封圈放大图(唇口朝外)

1:2

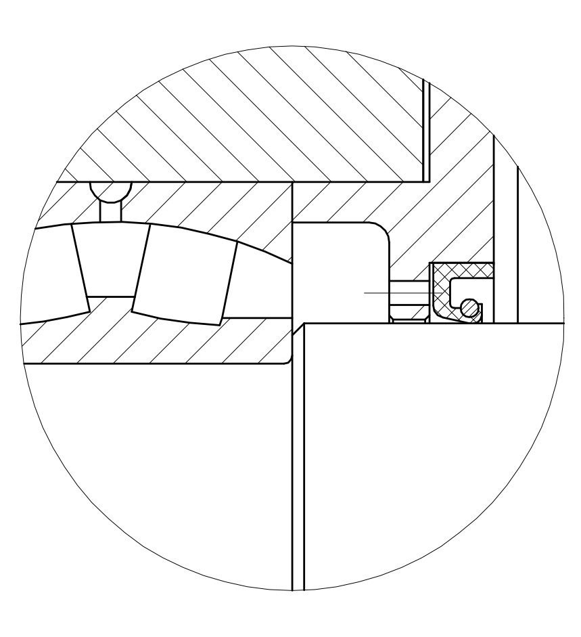

技术要求

1. 所有外购件，标准件必须要求有出厂合格证方允许安装使用。
2. 所有零.部件在安装前必须经过严格的清洗，不得有油污，切屑，杂质方允许安装使用，轴承处安装时加注润滑脂，工作时，定期加注.更换润滑脂。
3. 安装找正后应对整套设备进行试车，不得有卡阻、摆动、无异常温升、噪声等。
4. 图中要求安装时焊接的焊缝，采用E4303焊条焊接。

技术性能		
减速电机型号	DLR127-33-DMP132M-4-M1-R	
电机功率	7.5KW	
减速器	传动比	44.13
	输出转速	33rpm

序号	代号	名称	数量	材料	单件质量	总计质量	备注
38	GB/T5783-2016	螺栓 M12X55	4	8.8			
37	00260078DR2112ME016-12	水箱盖	1	焊接件	2	2	
36	00260078DR2112ME016-11	挡板	1	Q235B	1.5	1.5	
35	GB/T6170-2015	螺母 M12	8	8			
34	GB/T5783-2016	螺栓 M12X35	4	8.8			
33	00260078DR2112ME016-10	进水管	1	焊接件	6.5	6.5	
32	00260078DR2112ME016-9	轴端挡板	1	Q235B	2.4	2.4	
31	00260078DR2112ME016-6	水箱装配	1	焊接件	11	11	
30	GB/T93-1987	垫圈 24	8	65Mn			
29	GB/T6170-2015	螺母 M24	8	8级	0.09	0.72	
28	GB/T5782-2016	螺栓 M24X120	8	8.8级	0.5	4	
27	00260078DR2112ME024-20	调整垫片组	4	组件	0.4	1.6	
26	00260078DR2112ME018-4	齿轮马达垫片组	2	组件	1.6	3.2	
25	GB/T6170-2015	螺母 M30	4	8级	0.18	0.72	
24	GB/T93-1987	垫圈 30	4	65Mn			
23	GB/T5782-2016	螺栓 M30X140	4	8.8级	0.93	3.72	
22		挡块 20X20X80	8	Q235B	0.3	2.4	
21	GB/T93-1987	垫圈 12	11	65Mn			
20	GB/T5783-2016	螺栓 M12X50	3	8.8			
19	GB/T 3452.1-2005	O形橡胶密封圈122X5.3	1	合成橡胶			
18	00260078DR2112ME016-5	轴套	1	Q235B	10.1	10.1	
17	00260078DR2115ME011-10	垫片	4	橡胶板	0.34	1.36	
16	GB/T13871.1-2022	唇形密封圈 B170X200X15	4	XDⅠ7433			
15	00260078DR2115ME011-9	透盖(一)	4	Q235B	5.92	23.68	
14	00260078DR2112ME016-4	辊子	1	35	1523	1523	
13	00260078DR2115ME011-7	轴承座	2	ZG230-450	51.56	103.12	
12	GB/T288-2013	调心滚子轴承 24030CC/C3/W33	2	成品	10.5	21	ɸ150/ɸ225X75
11	00260078DR2115ME011-6	挡套	2	Q235B	1.1	2.2	
10	00260078DR2115ME011-5	压板(一)	4	Q235B	2.12	8.48	
9	GB/T93-1987	垫圈 20	16	65Mn			
8	GB/T5783-2016	螺栓 M20x60	16	8.8			
7	00260078DR2115ME011-4	轴套	1	Q235B	6.66	6.66	
6	GB/T1096-2003	键C 28X16X180	1	45			
5	GB/T5783-2016	螺栓 M12x30	2	8.8			
4	JB/ZQ4347-2006	止动垫 30X90	1	Q235B			
3	JB/ZQ4349-2006	挡板 125	1	Q235B			
2	JB/T8854.1-2001	联轴器 GCLD7 Y90X172/J1 100X167	1	成品	75	75	
1	00260078DR2115ME011-3	减速电机订货图	1	成品	280	280	

明细表 总质量

比例	1:6	材质	部件
质量(kg)			
部门负责人			
主任工程师			
主任设计师			
审核			
设计师			
制图			

CISDI 中冶赛迪

内冷辊子装配ɸ300X2500(30-7.5)

图号 00260078ID2112ME033-3 A 1/1

A1+ | 1.25A1

会签

声明：本作品权益属中冶赛迪。所含信息、专有技术应予保密。未经本公司书面许可，不得修改、复制、提供或泄漏给任何第三方。
CLAIM: This work belongs to the property of CISDI. All information and proprietary know-how contained therein are confidential, and shall not be copied,duplicated, changed or altered,submitted or disclosed to any third party without the prior written permission of CISDI.