| 序次 | 更改原因及内容 | 修改人 | 日 期 | 审核人 | 日 期 |
|---|---|---|---|---|---|
| 1 | | | | | |
| 2 | | | | | |
| 3 | | | | | |

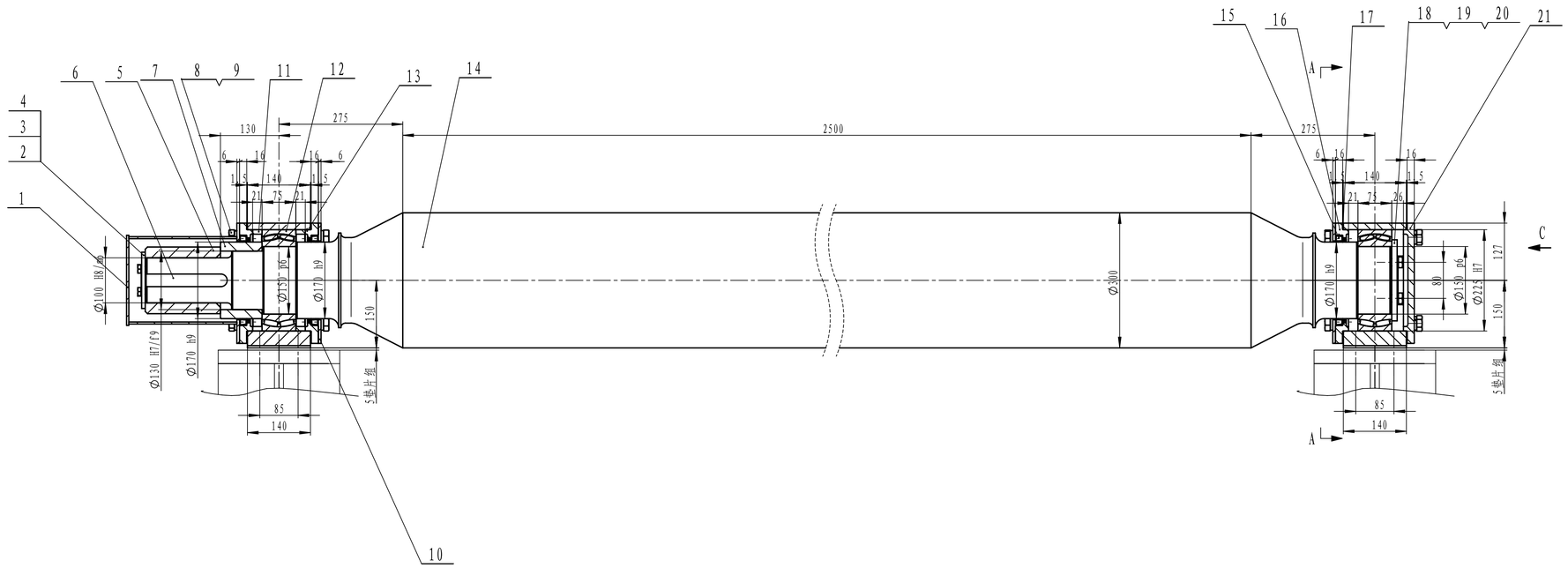


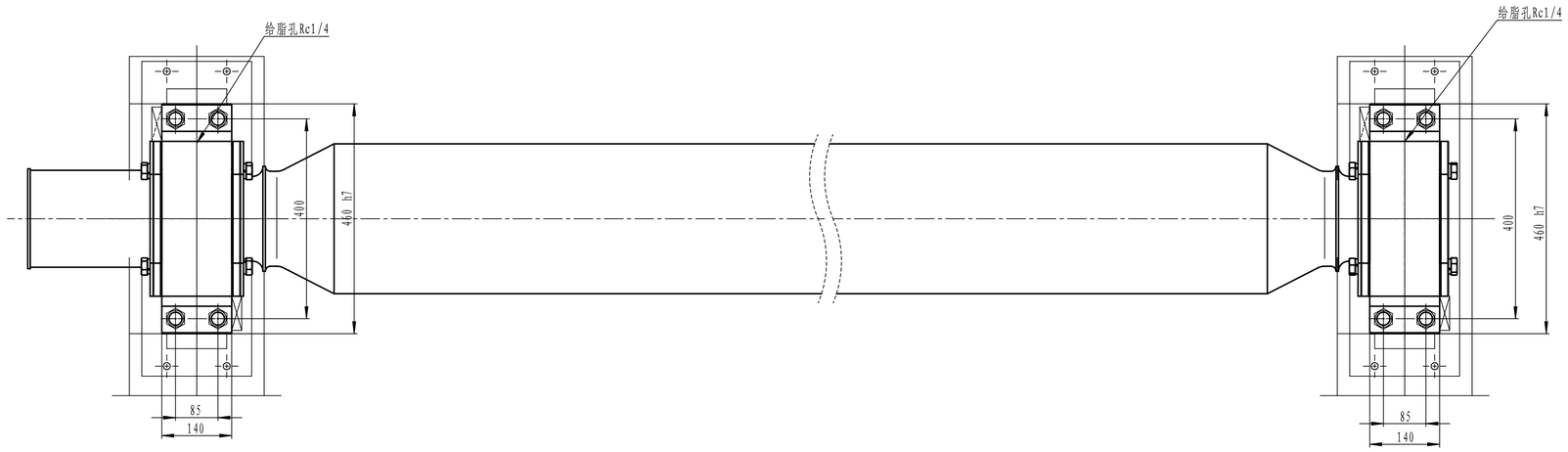


A-A

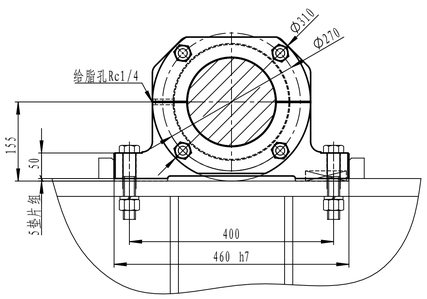


视图 C

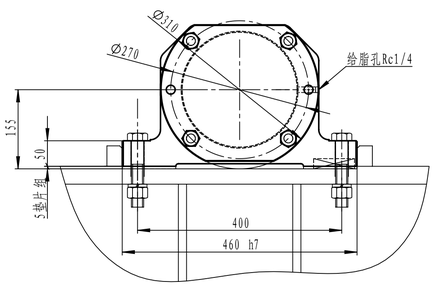


唇形密封圈放大图

1: 2 唇口朝外

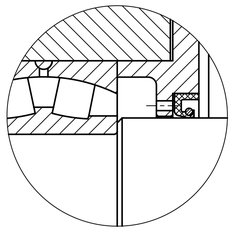

技术要求

1. 所有外购件，标准件必须要求有出厂合格证方允许安装使用。
2. 所有零.部件在安装前必须经过严格的清洗，不得有油污，切屑，杂质方允许安装使用,轴承处安装时加注润滑脂，工作时，定期加注.更换润滑脂。
3. 安装找正后应对整套设备进行试车，不得有卡阻、摆动、无异常温升、噪声等。
4. 图中要求安装时焊接的焊缝，采用E4303焊条焊接。

| | | | | |
|---|---|---|---|---|
| 比 例 | 1:6 | 材质 | 部件 | |
| 质量(kg) | 1745 | | | |
| 部门负责人 | | | | |
| 主任工程师 | | | | |
| 主任设计师 | | | | |
| 审 核 | | | | |
| 设 计 师 | | | | |
| 制 图 | | | | |

CISDI 中冶赛迪

辊子装配Φ300X2500(自由)

图号 00260078DR2115ME013-2 A 1/1

会 签

声明：本产品权属中冶赛迪，所含信息，专有技术应予保密，未经本公司书面许可，不得转载，复制，或保证第三方知悉。
CISDI. All information and proprietary know-how contained therein are confidential, and shall not be copied, duplicated, changed or altered, published or disclosed to any third party without prior written permission of CISDI.