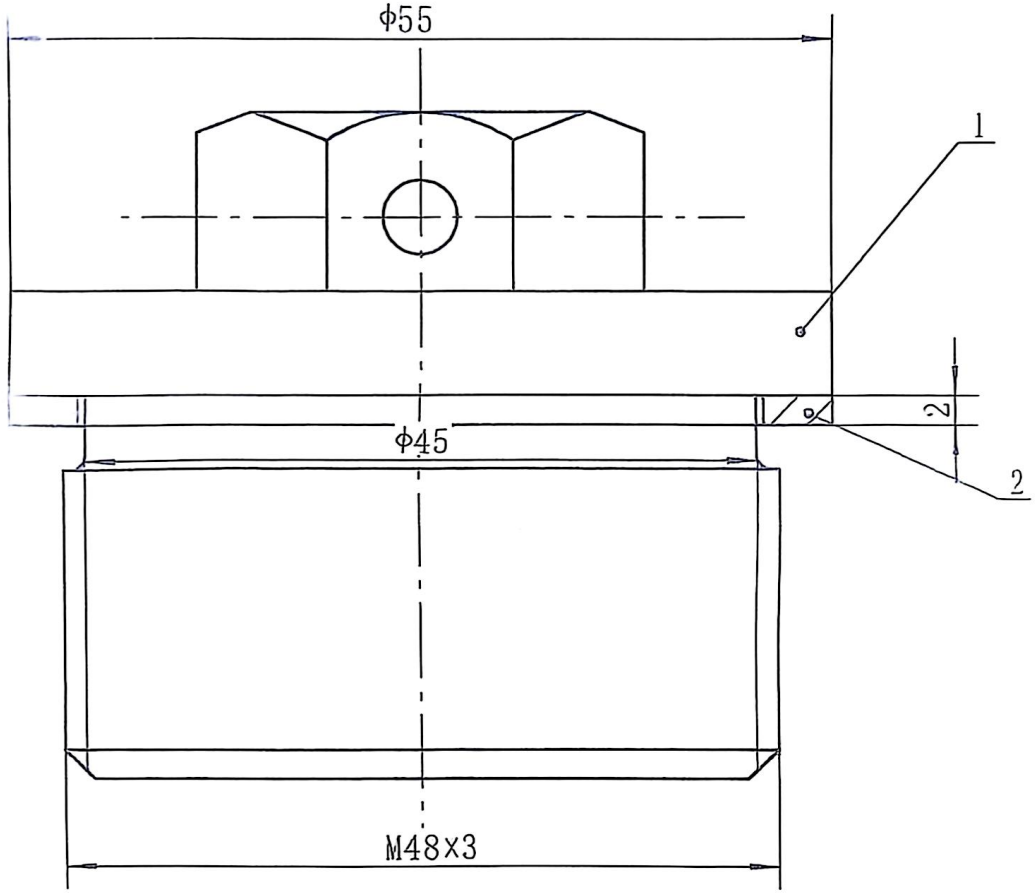

关明明

2011 磨研 6－63/64

	序号	代号	名称	材料	数量	单重	总重	备注
64	2	K28114.06.060-2	铜垫圈	铜	1	0.013	0.013	
63	1	K28114.06.060-1	栓塞	45	1	0.55	0.55	

设备工程	柳钢MPF2217型盘式磨床	甘肃酒钢集团西部重工股份有限公司				
标记	更改文件号	签字	日期	磨研栓塞	总合 (kg) 0.6	比例 1:2
设计	叶分煤	标准化				
	吴清				图号	K28114.06.060
审核		日期				