序次	更改原因及内容	修改人	日期	审核人	日期

中冶赛迪工程技术股份有限公司
出图专用章
工程设计综合资质甲级
证书编号：A150000044
有效期：至2018年8月19日

其余 12.5

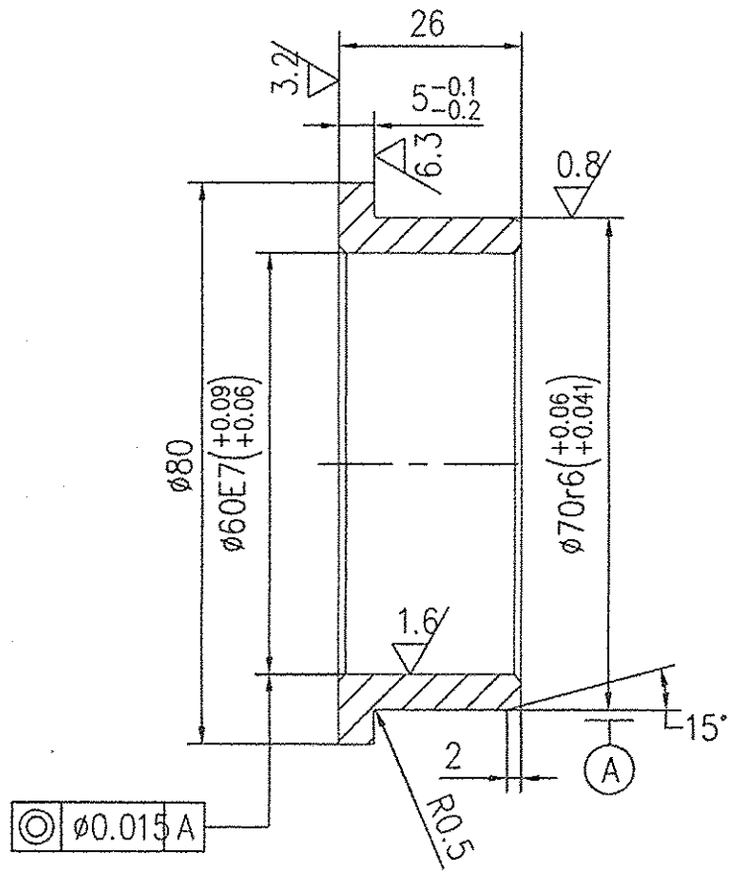

技术要求

1. 未注倒角1x45°。
2. 推荐武汉辉煌粉末冶金轴承有限公司制造。

24 赛迪 9-63
9-114

比例	1:1	材质	XQZ62
质量(kg)	0.2		
部门负责人	彭晓华	彭晓华	2016.2.25
主任工程师	王翔	王翔	2016.2.25
主任设计师	谭骏菲	谭骏菲	2016.2.25
审核	颜飞	颜飞	2016.2.25
设计师	谭骏菲	谭骏菲	
制图	马学文	谭骏菲	

CISDI 中冶赛迪

自润滑轴承订货图

图号 43290005DR2105ME025-26 | A | 1/1

声明：本作品权属属中冶赛迪，所含信息、专有技术应予保密。未经本公司书面许可，不得修改、复制、提供或泄漏给任何第三方。
CLAIM: This work belongs to the property of CISDI. All information and proprietary know-how contained therein are confidential, and shall not be copied,duplicated, changed or altered,submitted or disclosed to any third party without the prior written permission of CISDI.