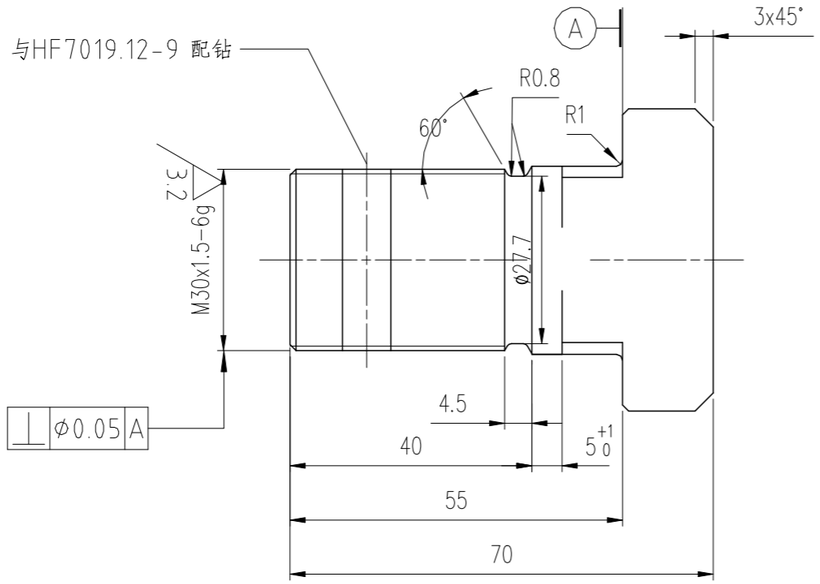

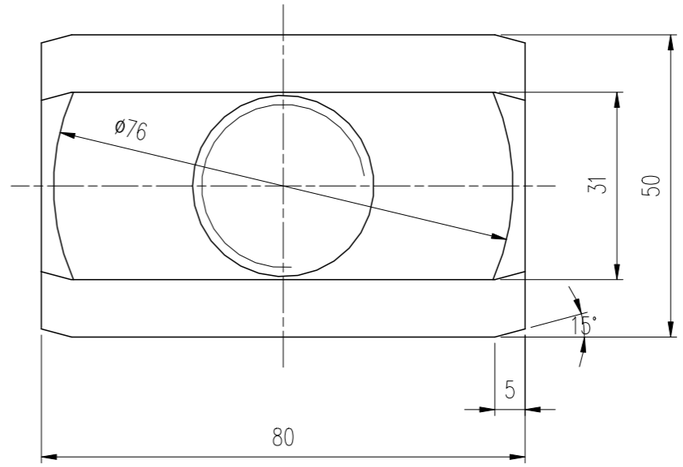

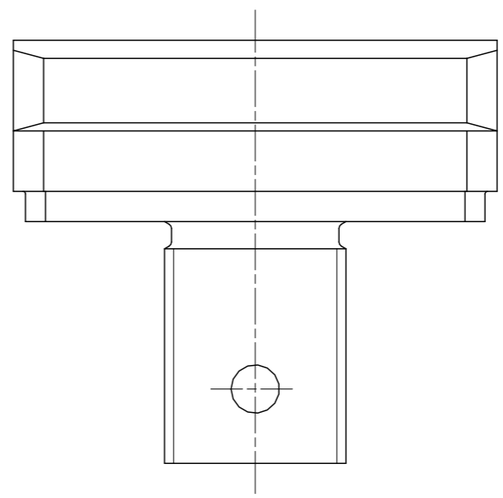

12.5
其余

技术要求

1.调质处理 HB=270~302.

2.未注倒角1x45°。

本图纸所有权属大连华锐重工集团股份有限公司，未经本公司书面许可，不得以任何方式向第三方提供。

夹紧螺钉				HF7019.12-8					△A
设　计	潘国辉	工艺审查	付立华	审　核		42CrMo			
主任设计	潘国辉	标准化审查		会　签					
审　查	赵恒亮	批　准		幅　面	A3	阶段标记		质量 kg	1
DHHI 大连华锐重工集团股份有限公司 DALIAN HUARUI HEAVY INDUSTRY GROUP CO.,LTD.						比　例	1:1		
						日　期	2024.03		
						共 1 页	第 1 页		

底图总号

签　字

日　期