其余 6.3

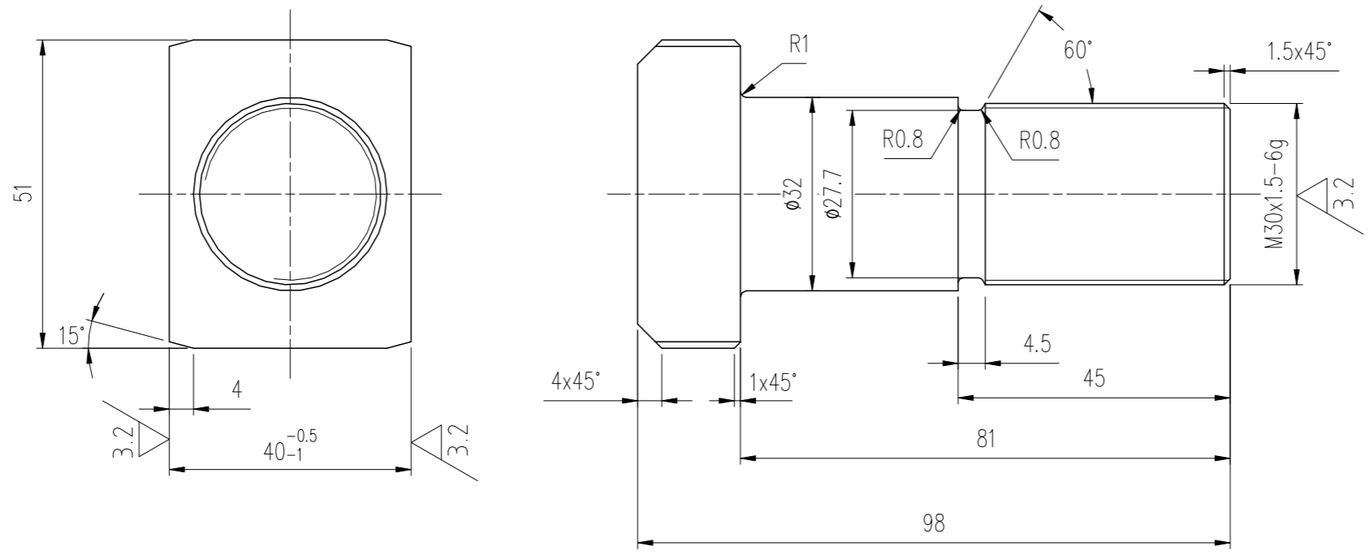

技术要求： 调质处理 HB=270~302

本图纸所有权属大连华锐重工集团股份有限公司，未经本公司书面许可，不得以任何方式向第三方提供。

张紧螺栓					HF7019.12-6				△A
设 计	潘国辉	工艺审查	付立华	审 核		42CrMo			
主任设计	潘国辉	标准化审查		会 签					
审 查	赵恒亮	批 准		幅 面	A3	阶段标记		质量 kg	0.6
DHHI 大连华锐重工集团股份有限公司 DALIAN HUARUI HEAVY INDUSTRY GROUP CO.,LTD.						比 例	1:1		
						日 期	2024.03		
						共 1 页	第 1 页		

D	C	B
文件编号 / 更改签字 / 日 期	文件编号 / 更改签字 / 日 期	文件编号 / 更改签字 / 日 期

底图总号

签 字

日 期