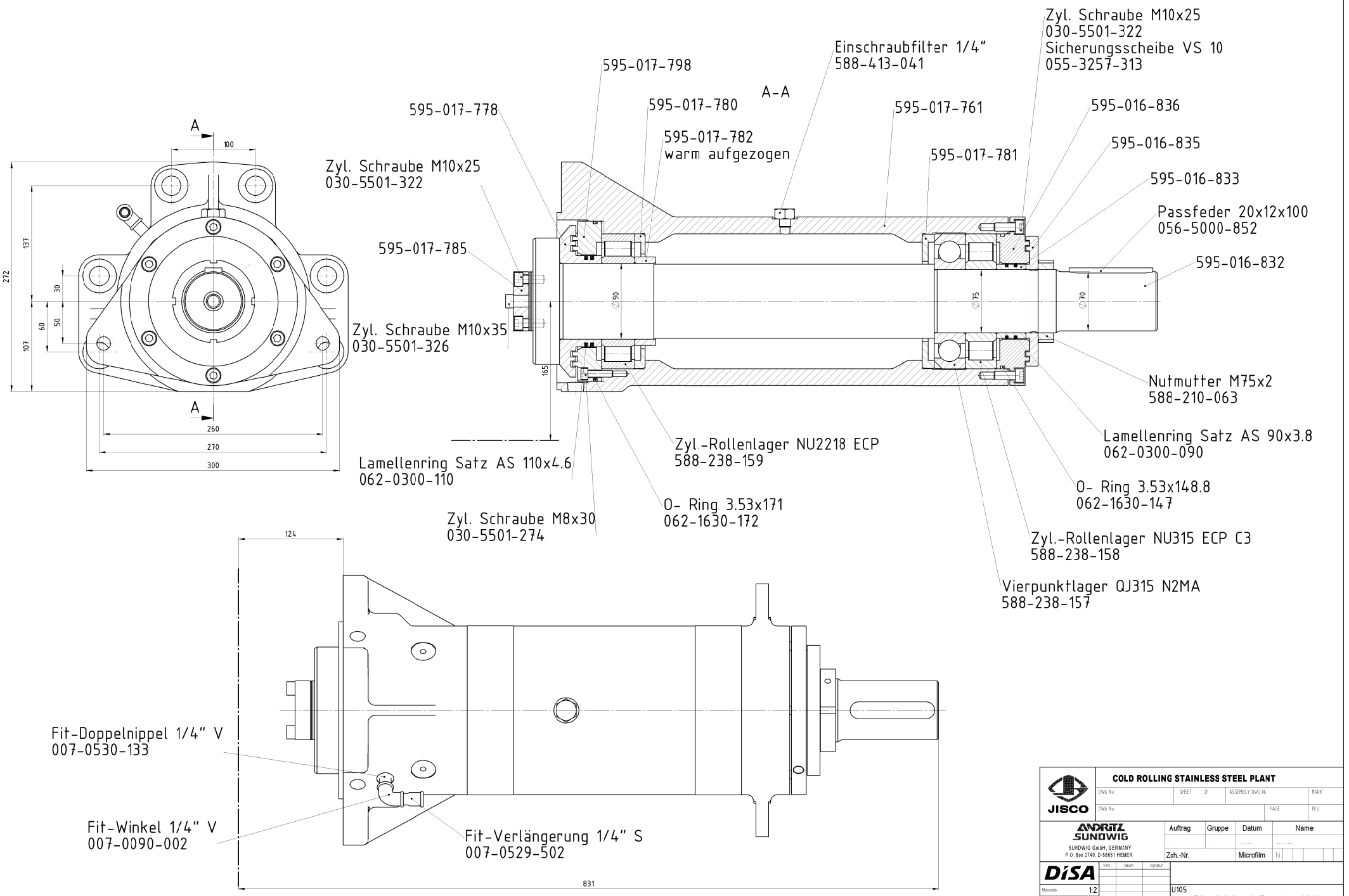

JISCO	COLD ROLLING STAINLESS STEEL PLANT				
	DWG No.	SHEET OF	ASSEMBLY DWG No.		MARK
	DWG No.			PAGE	REV.
ANDRITZ SUNDWIG SUNDWIG GmbH, GERMANY P.O. Box 2740, D-58661 HEMER	Auftrag	Gruppe	Datum	Name	
	Zch.-Nr.		Microfilm	N	
DISA	Vers.	Datum	Signatur		
Massstab 1:2				U105	
Gewicht [kg] 115				Blast Wheel Bearing Unit Schleuderradlagerung	
DIN/Mat.-Bez.:		Datum	Signatur		
Werkstoff-Nr.:	Erst.	20.12.2006	SFR4518		
Rohteil-Nr.:	Gepr.	20.12.2006	SFR4518	Zeichnungsnummer: 595-016-834-K1	Revision 00 / Format A1 / Blatt 1 von 1
Klass.-Code:	Freig.	20.12.2006	SFR4518		
Besitzer 1					
Umprüng: 595-016-634	Ersatz für:			Ersetzt durch:	