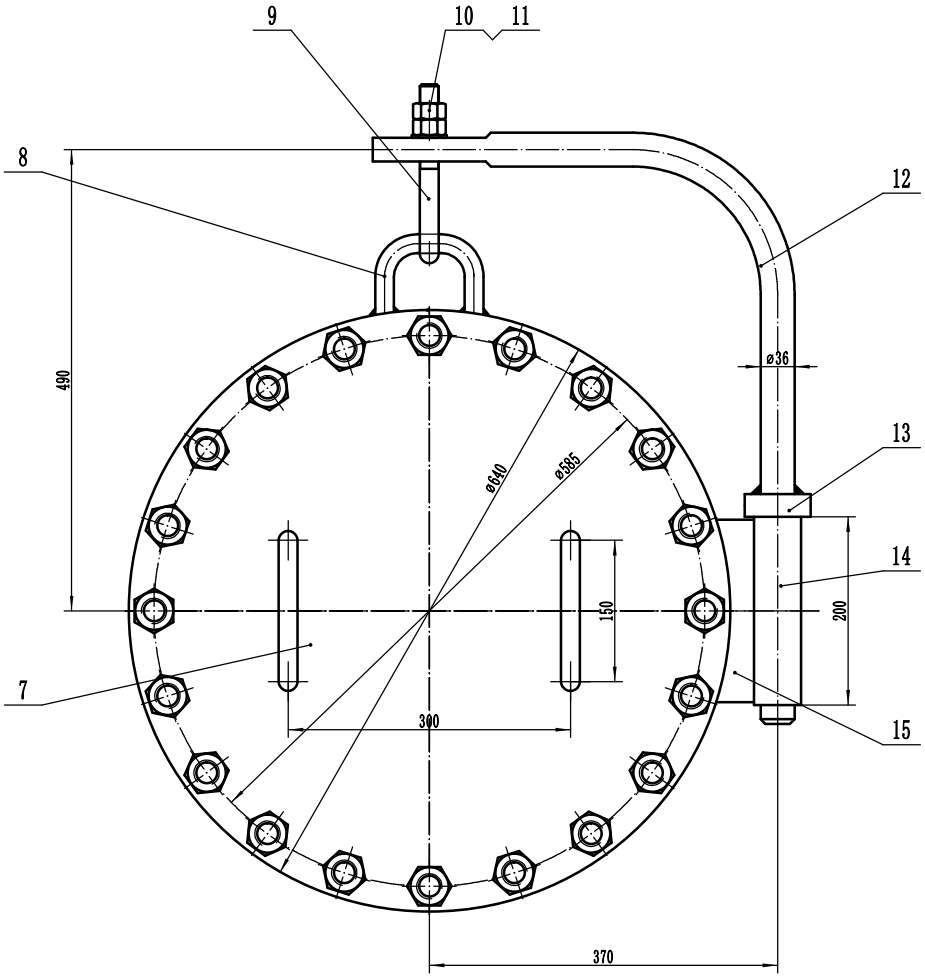

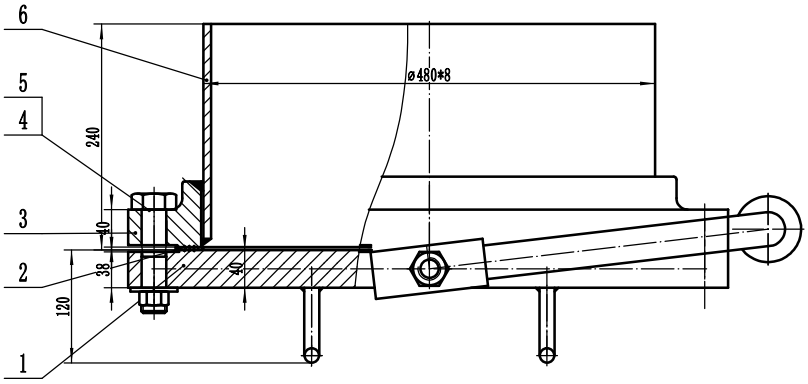

26焦压5-22/36

26焦压6-22/36

26焦压7-22/36

26焦压8-21/35

序号	代号	名称	数量	材料	单件	总计	备注
26 27	6	GB/T713-2023	筒节ø480*8 L=228	1	Q345R	20.3	20.3	
25 26	5	HG/T20613-2009	螺母M27	20	8	0.1	2	
24 25	4	HG/T20613-2009	六角头螺栓M27*120	20	8.8	0.1	2	
23 24	3	J-C-2026-001/06-2	法兰 RF 450-16	1	16MnII	47	47	
22 23	2	HG/T20606-2009	垫片RF450-16	1	XB450	0.5	0.5	
21 22	1	J-C-2026-001/06-1	法兰盖RF450-16	1	Q345R	95	95	
						重量		

35 36	15	J-C-2026-001/06-8	支承板	1	Q235B	0.9	0.9	
34 35	14	GB8163-2018	无缝钢管ø50×5 L=200	1	20	1	1	
33 34	13	J-C-2026-001/06-7	环	2	Q235B	0.26	0.52	
32 33	12	J-C-2026-001/06-6	转臂	1	Q235B	8	8	
31 32	11	GB/T 95-2002	垫圈20	1	100HV	0.01	0.01	
30 31	10	GB/T41-2016	1型六角螺母 M20	2	4	0.05	0.1	
29 30	9	J-C-2026-001/06-5	吊钩	1	Q235B	0.76	0.76	
28 29	8	J-C-2026-001/06-4	吊环	1	Q235B	0.56	0.56	
27 28	7	J-C-2026-001/06-3	把手	2	Q235B	0.25	0.5	

标记	更改文件号	签名	年、月、日
设计			
审核			
批准			
标准化			

设备工程	不锈钢压力容器	甘肃酒钢集团西部重工股份有限公司	
垂直吊盖人孔RF450-16		材质	重量(Kg)	比例
		组合	179.15	1:4
		共 张	第 张
装配号	J-C-2026-001	图号	J-C-2026-001/06