图号 0708SB07-06

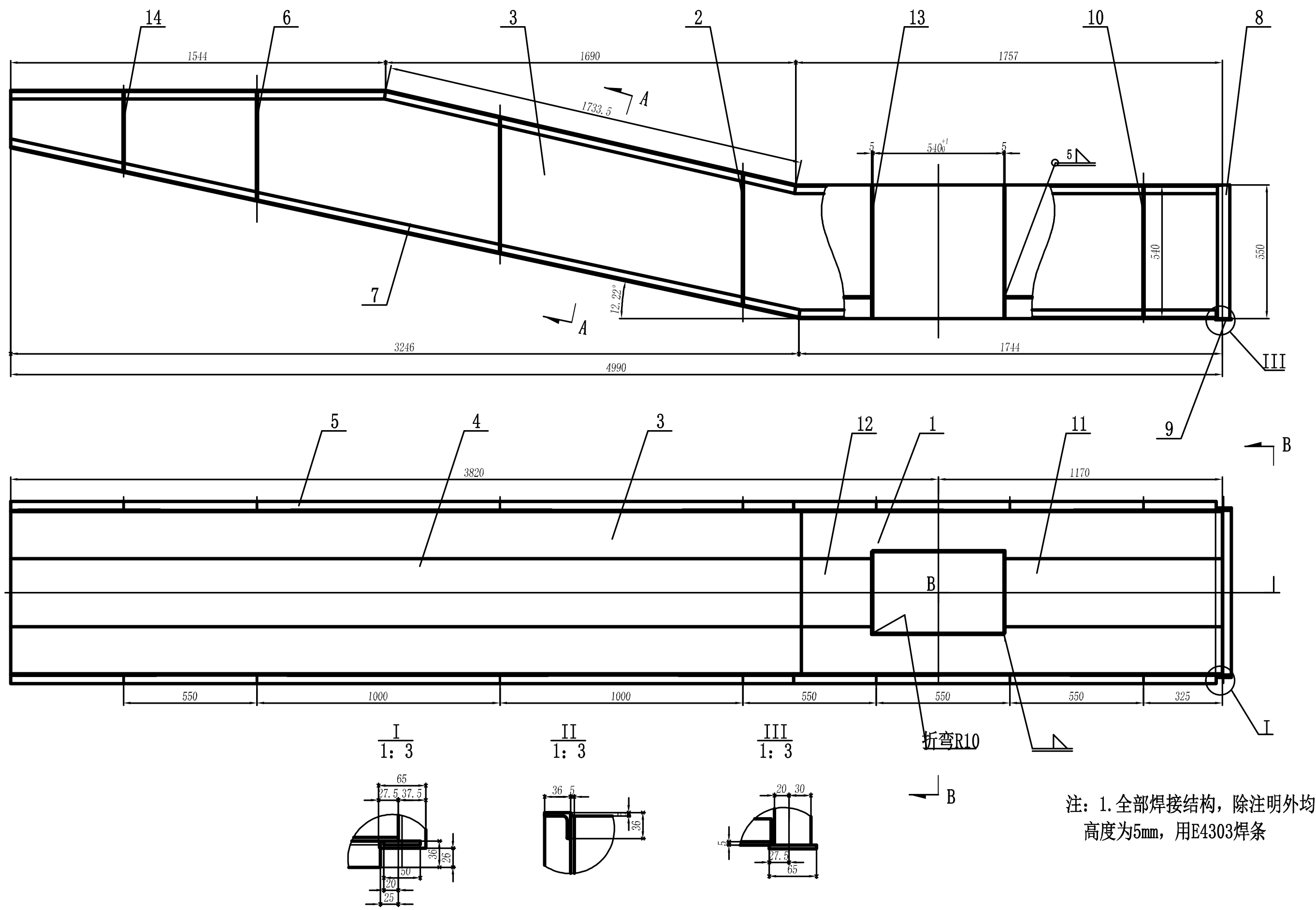
14
6
3
2
13
10
8
1544
1690
1757
1733.5
A
5
540^{+1}_{0}
5
5
540
550
12.22°
A
3246
1744
4990
7
III
9
5
4
3
12
1
11
3820
1170
B
B
I
550
1000
1000
550
550
550
325
I
折弯R10
B
I
1：3
65
27.5
37.5
36
26
50
20
25
II
1：3
36
5
36
III
1：3
20
30
5
27.5
65

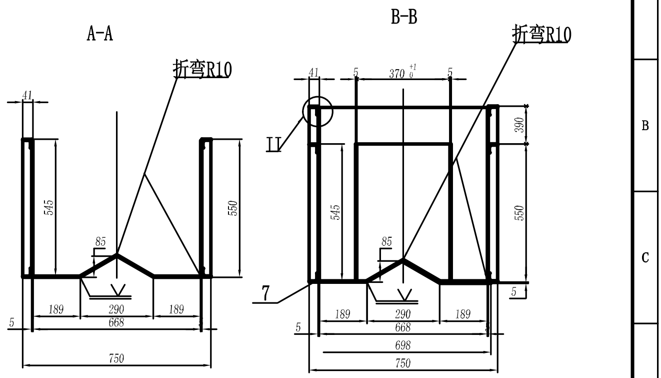
A-A
折弯R10
41
545
550
85
189
290
189
5
668
750
B-B
折弯R10
41
5
370^{+1}_{0}
5
II
390
545
550
85
7
5
189
290
189
5
668
698
750

注：1.全部焊接结构，除注明外均连续焊缝，焊缝高度为5mm，用E4303焊条

14	扁钢5X36X328	2	Q235-A	0.55	1.1		
13	异形钢板 t=5	2	16CUCr	19.4	38.8		
12	钢板 5X336X288	1	16CUCr	4.1	4.1		
11	钢板 5X336X895	1	16CUCr	11.8	11.8		
10	扁钢5X36X540	6	Q235-A	0.76	4.56		
9	扁钢5X65X744	1	Q235-A	1.9	1.9		
8	扁钢5X50X550	2	Q235-A	1.08	2.16		
7	等边角钢36X36X5 L=5050	2	Q235-A	13.2	26.4		
6	扁钢5X36X447	2	Q235-A	0.63	1.26		
5	等边角钢36X36X5 L=5034	2	Q235-A	13	26		
4	钢板 5X336X3325	1	16CUCr	41.3	41.3		
3	异形钢板 t=5	2	16CUCr	68.7	137.4		
2	扁钢5X36X542	4	Q235-A	0.71	2.84		
1	钢板 5X734X1744	2	16CUCr	50.6	101.2		
编号 Code	名称 Name	件数 Qty.	材料 Material	单重 Each 重量 Wt. (kg)	总重 Total	图号或标准规格号 Dwg. or Std. No.	附注 Remark

装配图号 Assem. Dwg. No.	明细表 Specification List	统计总重 Statis. Total Wt.
		重量:401 kg

批准 Approve		图号 Dwg. No.	0708SB07-06	第页 Page No.		共页 Total Pages
技术负责人 Tech.principal		水封槽（一）		专业 Dept.	设备	
审核 Auditing				阶段 Stage	施工	
校对 proof				比例 Scale	1：10	
设计 Designed				日期 Date	2007年12月	
制图 Drawn		北京力通能环技术发展有限公司 BEIJING LITONG TEC.CO.		版本 Rev.	A	

A2