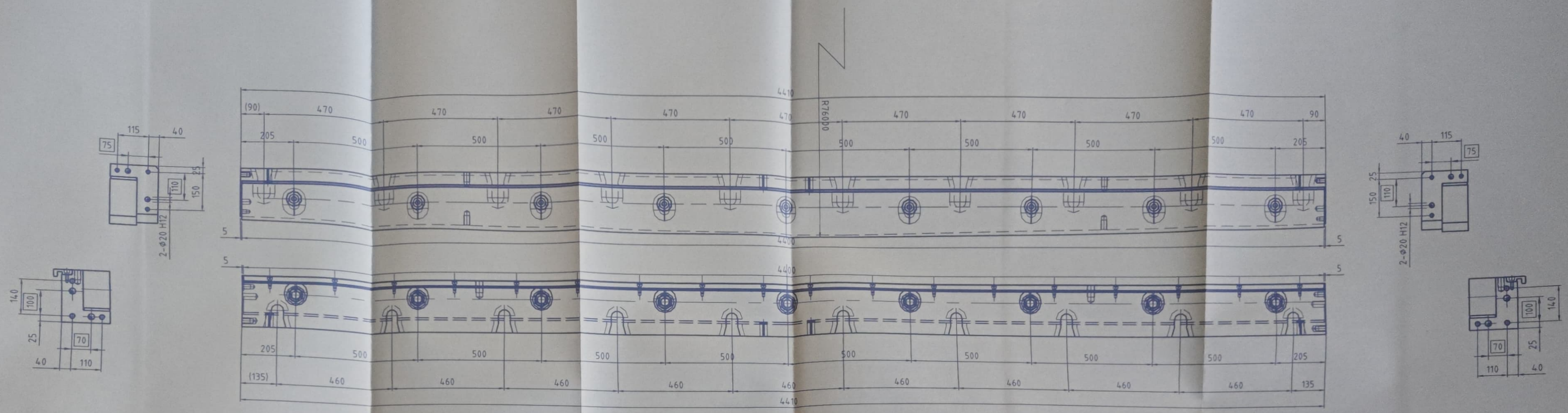

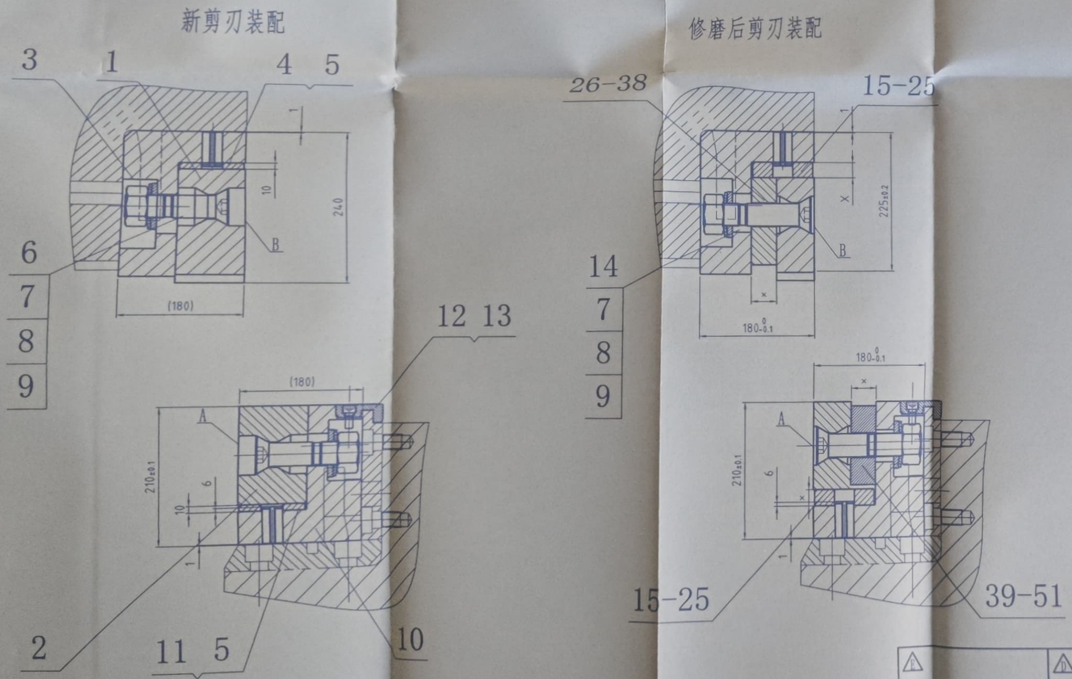

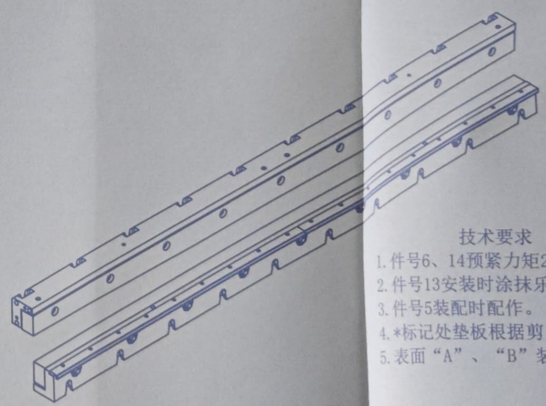

技术要求

1. 件号6、14预紧力矩2260N.m.
2. 件号13安装时涂抹乐泰胶防松。
3. 件号5装配时配作。
4. *标记处垫板根据剪刃修磨厚度选配、配磨。
5. 表面“A”、“B”装配后表面平面度公差不大于0.05mm。

本图纸所有权属大连华锐重工集团股份有限公司，未经本公司书面许可，不得以任何方式向第三方提供。

刀盒装配				HF7020.05				△A	
设计	郭熙沛	工艺审查	狄全奇	审核		部件			
主任设计	郭熙沛	标准化审查		会签					
审查	潘国辉	批准		幅面	A1	阶段标记		质量 kg	6242
大连华锐重工集团股份有限公司 DALIAN HUARUI HEAVY INDUSTRY GROUP CO.,LTD.						比例		1:8	
						日期		2024.3.2	
						第 1 页		第 1 页	

文件编号	更改签字	日期	文件编号	更改签字	日期	文件编号	更改签字	日期	文件编号	更改签字	日期

其余 6.3

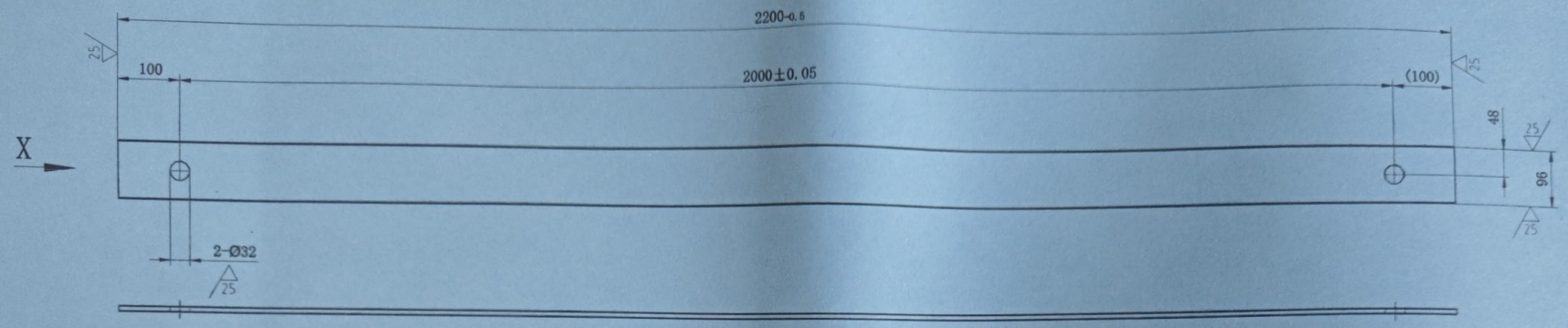

X 1:2

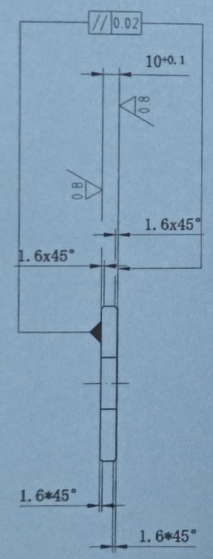

技术要求

1. 正火处理HB217-258.

本图纸所有权属大连华锐重工集团股份有限公司，未经本公司书面许可，不得以任何方式向第三方提供。

垫板					HF7020.05-4				△A
设 计	郭照沛	工艺审查	狄全奇	审 核		40Cr			
主任设计	郭照沛	标准化审查		会 签					
审 查	潘国辉	批 准		幅 面	A3	阶段标记		质量 kg	16.5
DHHI 大连华锐重工集团股份有限公司 DALIAN HUARUI HEAVY INDUSTRY GROUP CO.,LTD.						比 例	1:8		
						日 期	2024.03.25		
						共 1 页	第 1 页		

D			C			B		
文件编号	更改签字	日 期	文件编号	更改签字	日 期	文件编号	更改签字	日 期

底图总号

签 字

日 期

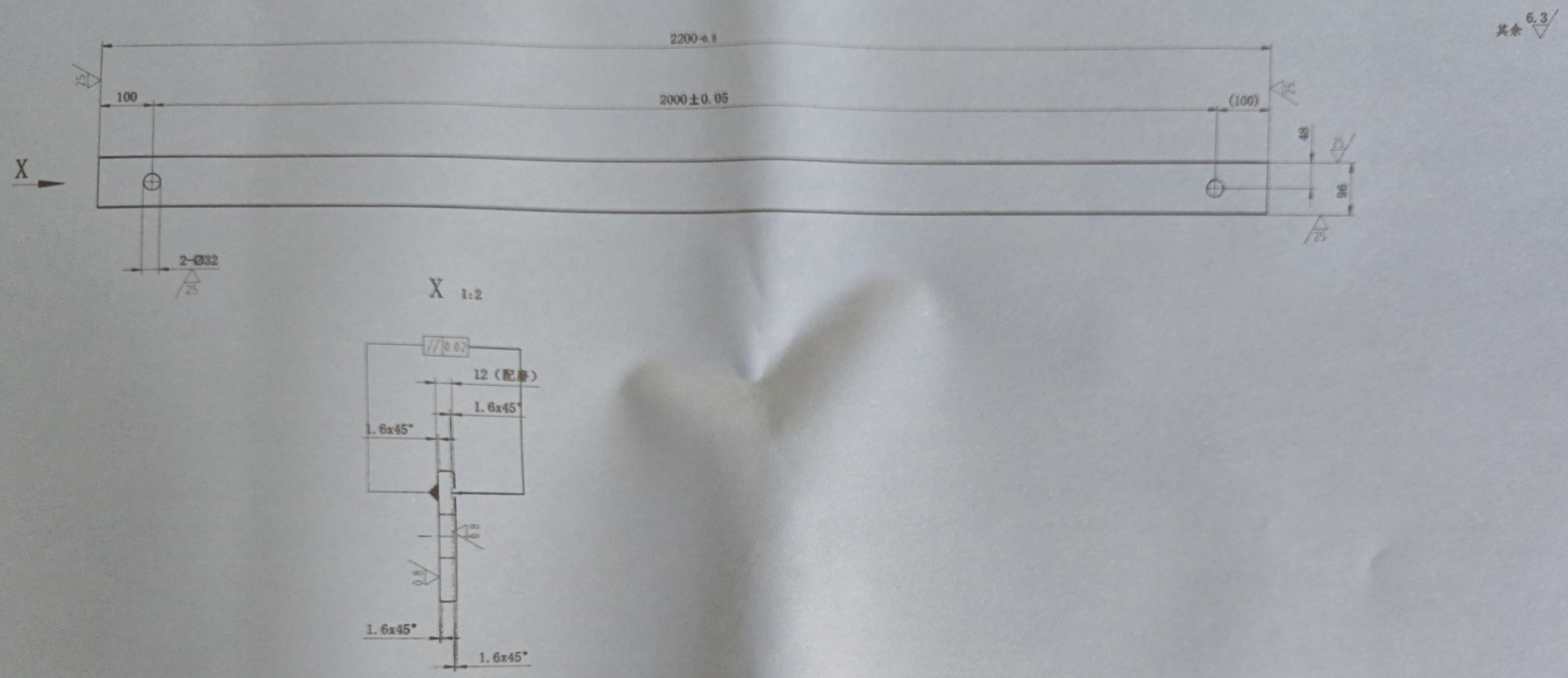

技术要求

1. 正火处理HB217-258.

本图纸所有权属大连华锐重工集团股份有限公司，未经本公司书面许可，不得以任何方式向第三方提供。

垫板					HF7020.05-9				△A
设计	郭照沛	工艺审查	狄全奇	审核		40Cr			
主任设计	郭照沛	标准化审查		会签					
审查	潘国辉	批准		幅面	A3	阶段标记		质量 kg	16.5
DHHI 大连华锐重工集团股份有限公司 DALIAN HUARUI HEAVY INDUSTRY GROUP CO.,LTD.						比例	1:8		
						日期	2024.02.10		
						共 1 页	第 1 页		

D			C			B		
文件编号	更改签字	日期	文件编号	更改签字	日期	文件编号	更改签字	日期

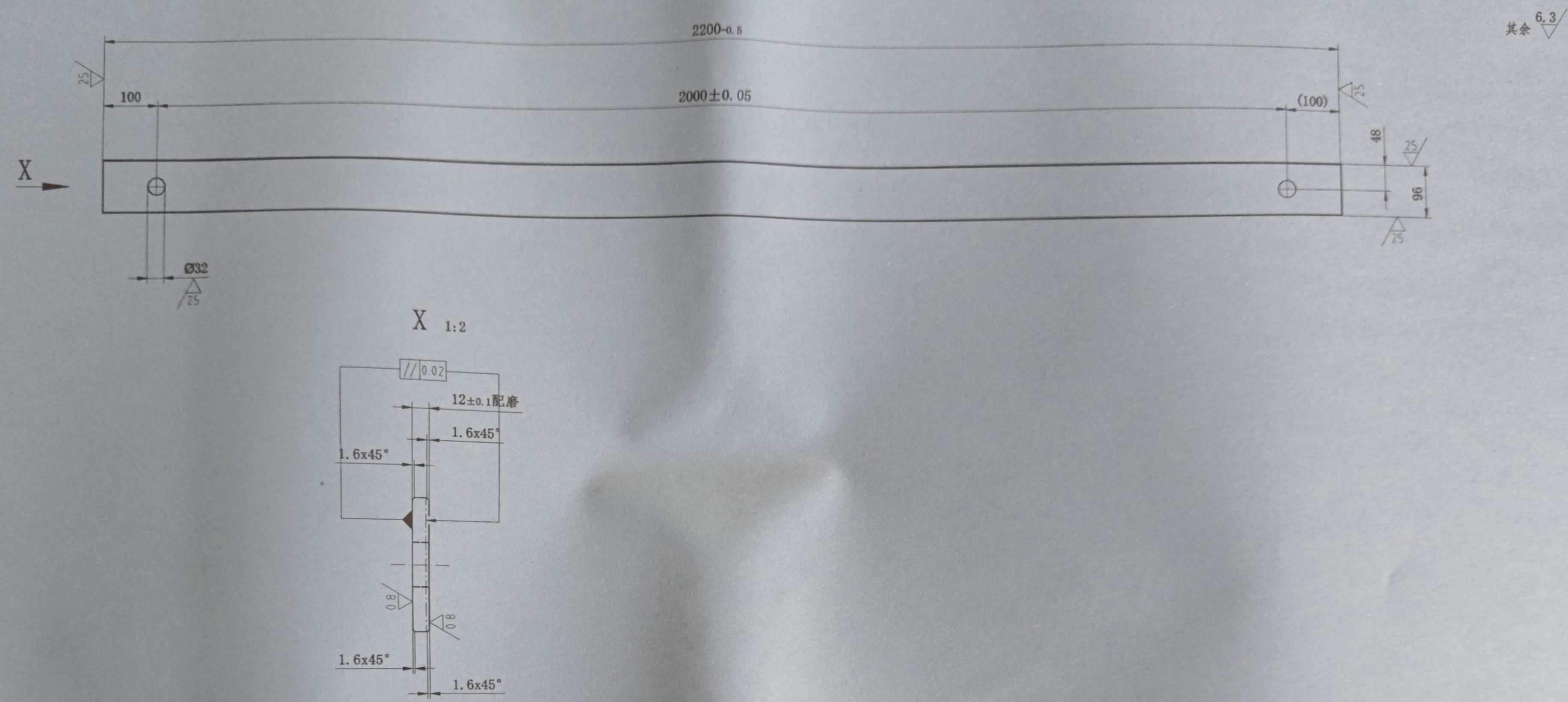

技术要求

1. 正火处理HB217-258.

本图纸所有权属大连华锐重工集团股份有限公司，未经本公司书面许可，不得以任何方式向第三方提供。

垫板				HF7020.05-12			△A
设计	郭照沛	工艺审查	狄全奇	审核		40Cr	
主任设计	郭照沛	标准化审查		会签			
审查	潘国辉	批准		幅面	A3	阶段标记	质量 kg 20
DHHI 大连华锐重工集团股份有限公司 DALIAN HUARUI HEAVY INDUSTRY GROUP CO.,LTD.						比例	1:8
						日期	2024.02.09
						共 1 页	第 1 页

D 文件编号	更改签字	日期	C 文件编号	更改签字	日期	B 文件编号	更改签字	日期

底图总号

签字

日期

其余 6.3

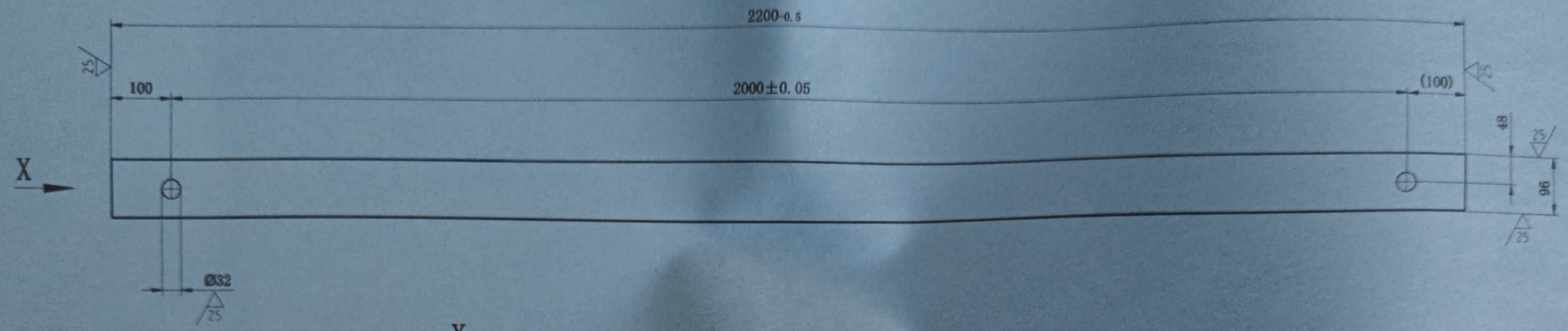

X 1:2

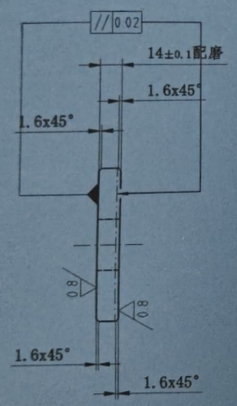

技术要求

1. 正火处理HB217-258.

本图纸所有权属大连华锐重工集团股份有限公司，未经本公司书面许可，不得以任何方式向第三方提供。

垫板					HF7020.05-13				△A
设 计	郭照沛	工艺审查	狄全奇	审 核		40Cr			
主任设计	郭照沛	标准化审查		会 签					
审 查	潘国辉	批 准		幅 面	A3	阶段标记		质量 kg	23
DHHI 大连华锐重工集团股份有限公司 DALIAN HUARUI HEAVY INDUSTRY GROUP CO.,LTD.						比 例	1:8		
						日 期	2024.02.09		
						共 1 页	第 1 页		

D			C			B		
文件编号	更改签字	日 期	文件编号	更改签字	日 期	文件编号	更改签字	日 期

底图总号

签 字

日 期

其余 6.3

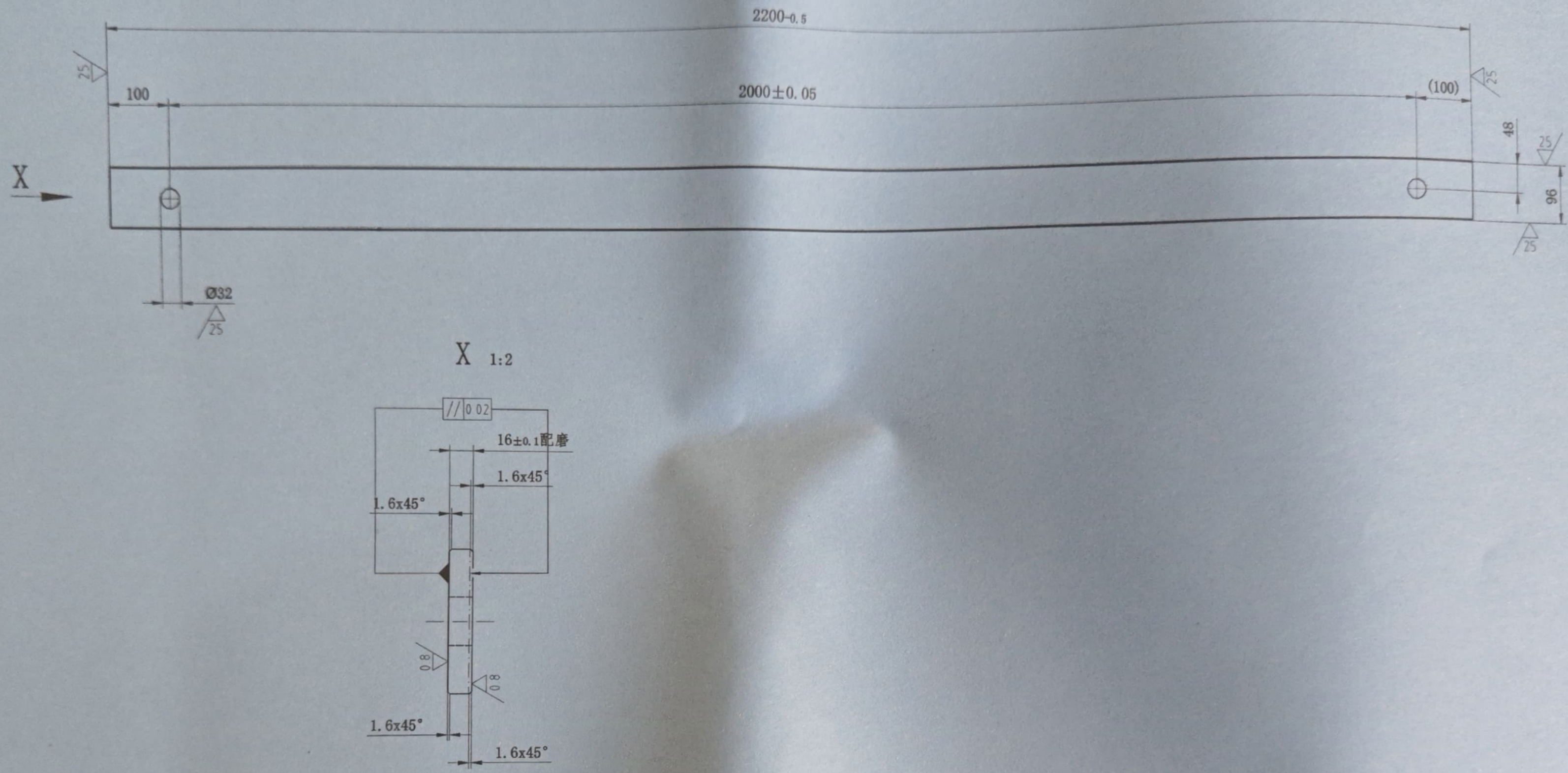

技术要求

1. 正火处理HB217-258.

本图纸所有权属大连华锐重工集团股份有限公司，未经本公司书面许可，不得以任何方式向第三方提供。

垫板				HF7020.05-14		△A
设 计	郭照沛	工艺审查	狄全奇	审 核		40Cr
主任设计	郭照沛	标准化审查		会 签		
审 查	潘国辉	批 准		幅 面	A3	阶段标记 质量 kg 26
大连华锐重工集团股份有限公司 DALIAN HUARUI HEAVY INDUSTRY GROUP CO., LTD.						比 例 1:8
						日 期 2024.02.09
						共 1 页 第 1 页

D			C			B		
文件编号	更改签字	日 期	文件编号	更改签字	日 期	文件编号	更改签字	日 期

底图总号

签 字

日 期

其余 6.3

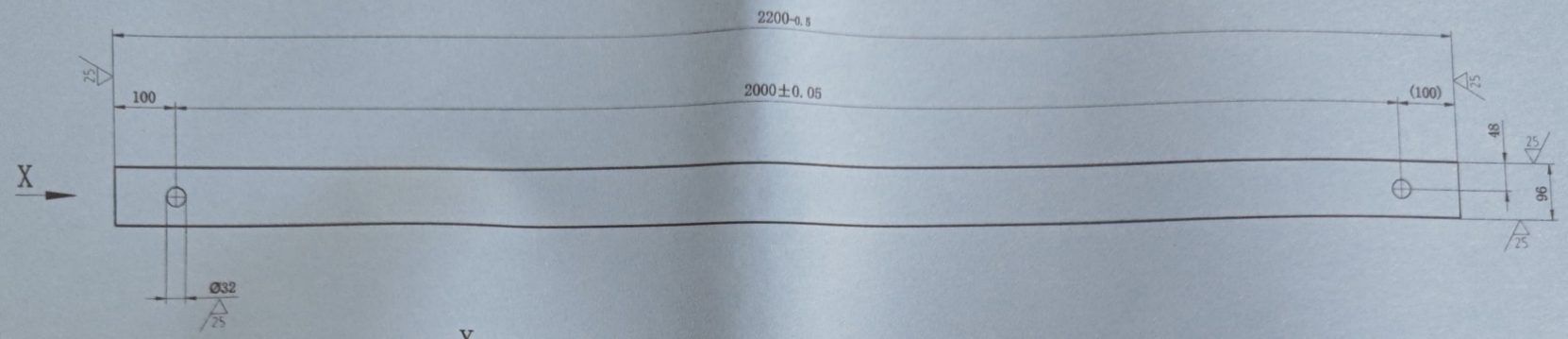

X 1:2

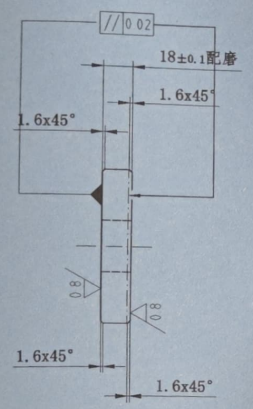

技术要求

1. 正火处理HB217-258.

本图纸所有权属大连华锐重工集团股份有限公司，未经本公司书面许可，不得以任何方式向第三方提供。

垫板					HF7020.05-15				△A
设计	郭照沛	工艺审查	狄全奇	审核		40Cr			
主任设计	郭照沛	标准化审查		会签					
审查	潘国辉	批准		幅面	A3	阶段标记		质量 kg	30
DHHI 大连华锐重工集团股份有限公司 DALIAN HUARUI HEAVY INDUSTRY GROUP CO.,LTD.						比例	1:8		
						日期	2024.02.09		
						共 1 页	第 1 页		

D	C	B
文件编号 / 更改签字 / 日期	文件编号 / 更改签字 / 日期	文件编号 / 更改签字 / 日期

底图总号

签字

日期

其余 6.3

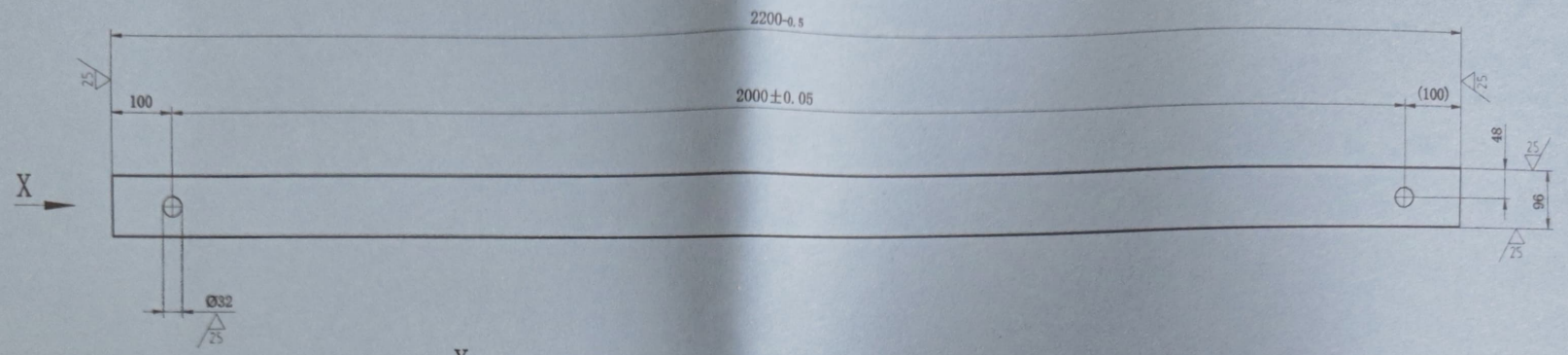

X 1:2

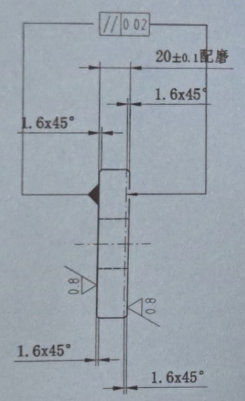

技术要求

1. 正火处理HB217-258.

本图纸所有权属大连华锐重工集团股份有限公司，未经本公司书面许可，不得以任何方式向第三方提供。

垫板						HF7020.05-16					△A
设 计	郭照沛	工艺审查	狄全奇	审 核		40Cr					
主任设计	郭照沛	标准化审查		会 签							
审 查	潘国辉	批 准		幅 面	A3	阶段标记			质量 kg	33	
DHHI 大连华锐重工集团股份有限公司 DALIAN HUARUI HEAVY INDUSTRY GROUP CO.,LTD.						比 例	1:8				
						日 期	2024.02.09				
						共 1 页	第 1 页				

D			C			B		
文件编号	更改签字	日 期	文件编号	更改签字	日 期	文件编号	更改签字	日 期

底图总号

签 字

日 期

其余 6.3

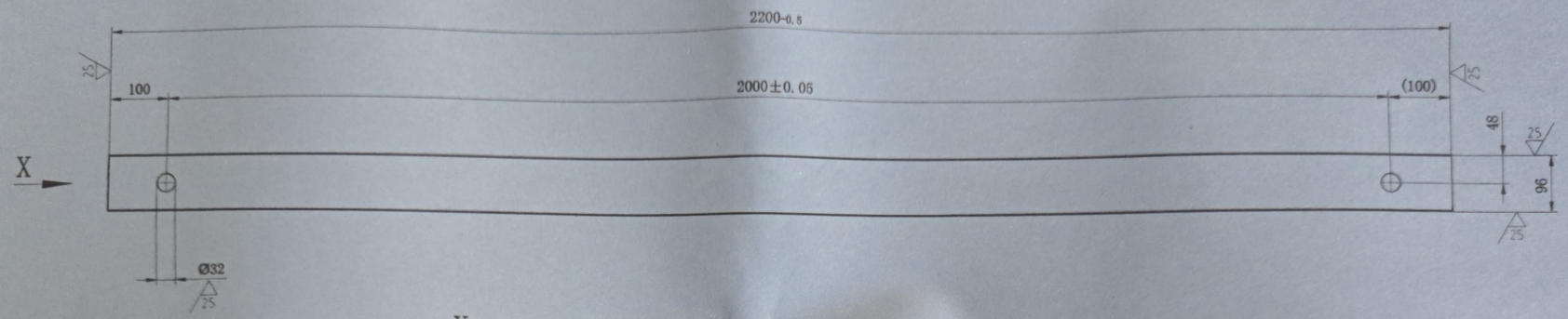

X 1:2

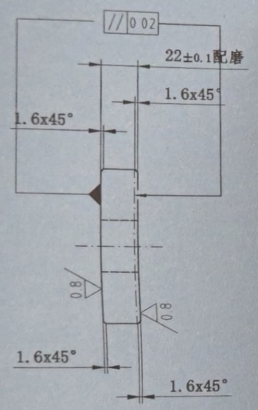

技术要求

1. 正火处理HB217-258.

本图纸所有权属大连华锐重工集团股份有限公司，未经本公司书面许可，不得以任何方式向第三方提供。

垫板						HF7020.05-17					△A
设 计	郭照沛	工艺审查	狄全奇	审 核		40Cr					
主任设计	郭照沛	标准化审查		会 签							
审 查	潘国辉	批 准		幅 面	A3	阶段标记			质量 kg	36	
DHHI 大连华锐重工集团股份有限公司 DALIAN HUARUI HEAVY INDUSTRY GROUP CO.,LTD.									比 例	1:8	
									日 期	2024.02.09	
									共 1 页	第 1 页	

D			C			B		
文件编号	更改签字	日 期	文件编号	更改签字	日 期	文件编号	更改签字	日 期

其余 6.3

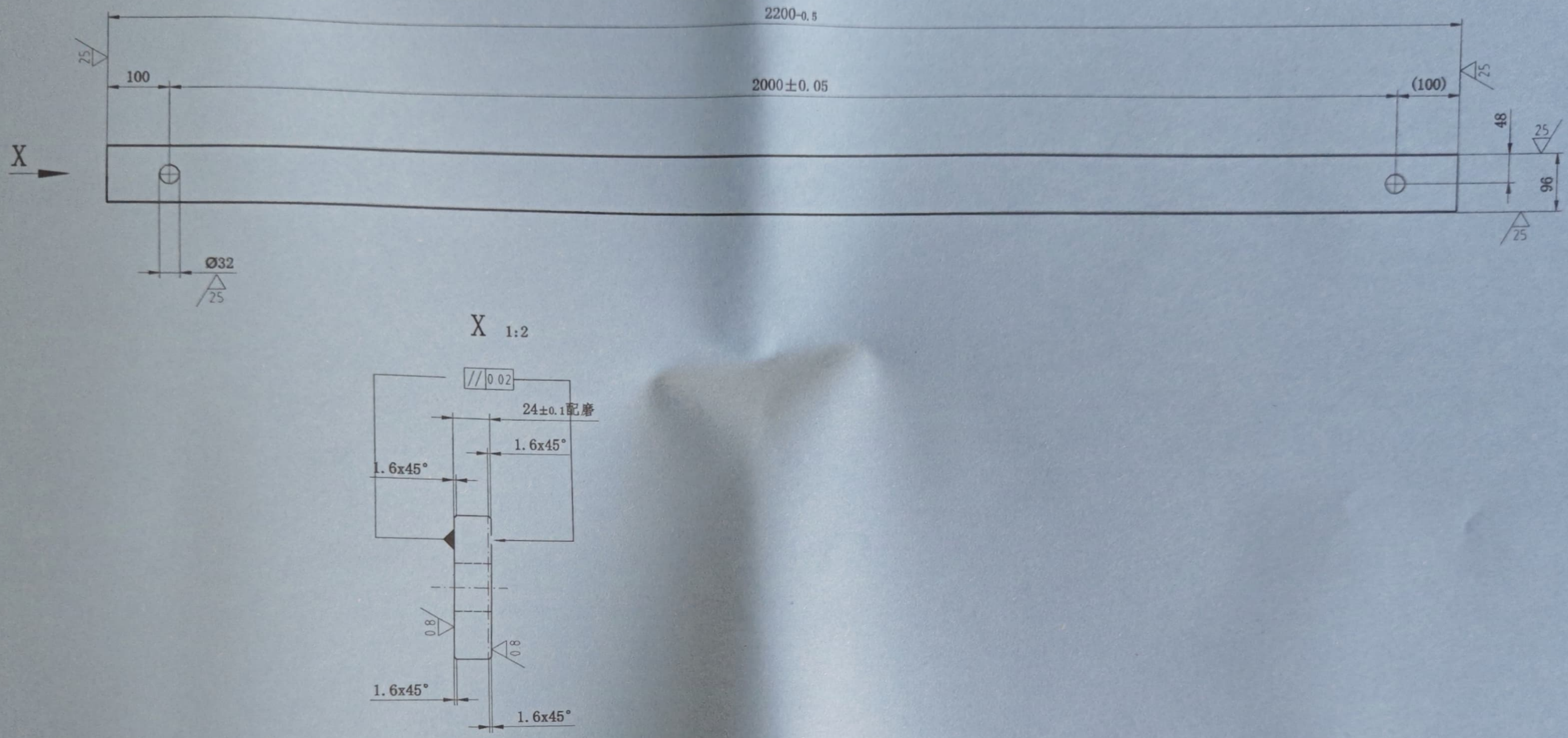

技术要求

1. 正火处理HB217-258.

D			C			B		
文件编号	更改签字	日 期	文件编号	更改签字	日 期	文件编号	更改签字	日 期

底图总号

签 字

日 期

本图纸所有权属大连华锐重工集团股份有限公司，未经本公司书面许可，不得以任何方式向第三方提供。

垫板				HF7020.05-18		△A
设 计	郭熙沛	工艺审查	狄全奇	审 核		40Cr
主任设计	郭熙沛	标准化审查		会 签		
审 查	潘国辉	批 准		幅 面	A3	阶段标记 / 质量 kg 40

DHHI 大连华锐重工集团股份有限公司 DALIAN HUARUI HEAVY INDUSTRY GROUP CO.,LTD.

比 例	1:8
日 期	2024.02.09
共 1 页	第 1 页

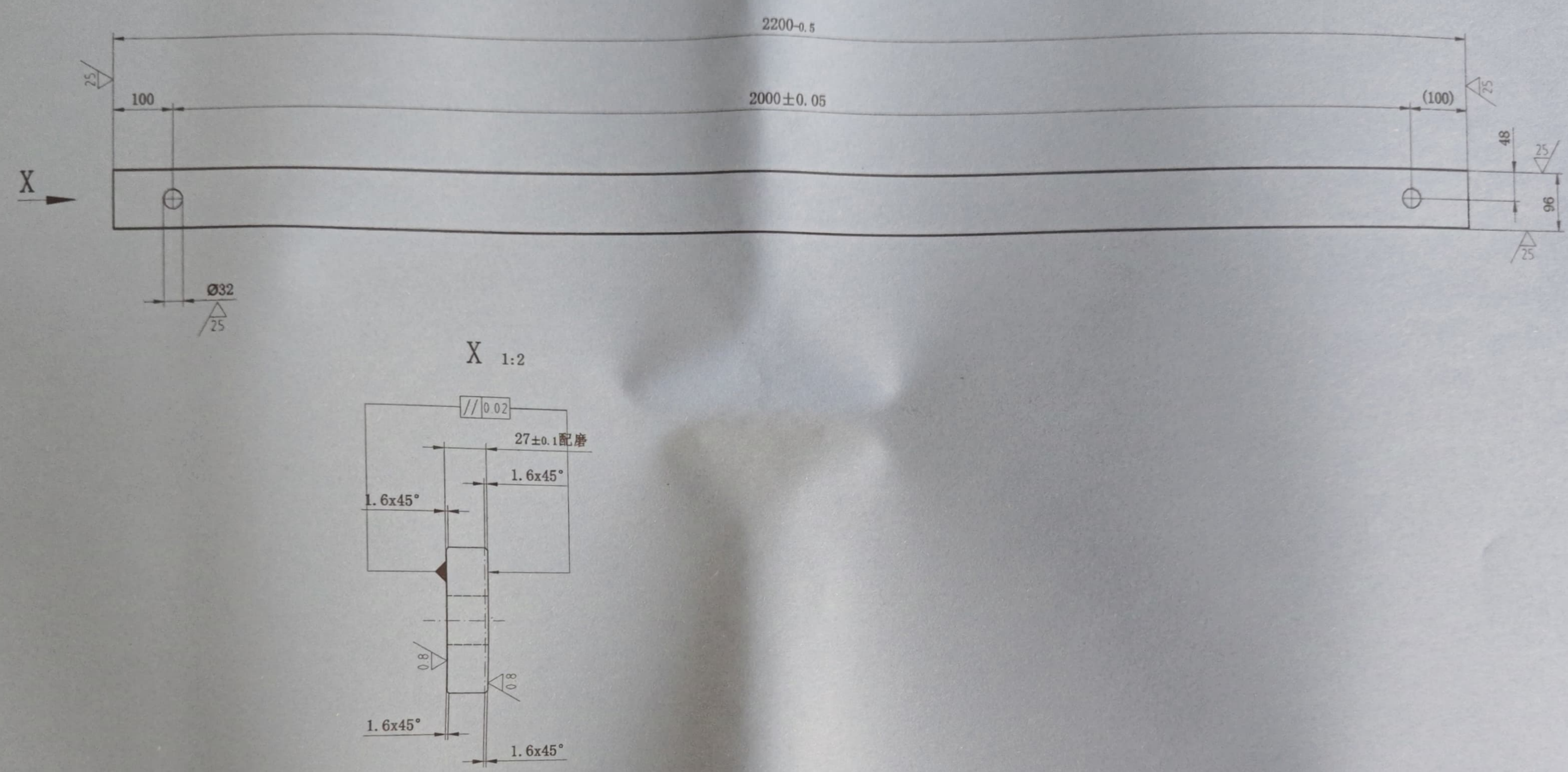

其余 6.3

技术要求

1. 正火处理HB217-258。

本图纸所有权属大连华锐重工集团股份有限公司，未经本公司书面许可，不得以任何方式向第三方提供。

垫板				HF7020.05-19			△A	
设计	郭照沛	工艺审查	狄全奇	审核		40Cr		
主任设计	郭照沛	标准化审查		会签				
审查	潘国辉	批准		幅面	A3	阶段标记	质量 kg	44
DHHI 大连华锐重工集团股份有限公司 DALIAN HUARUI HEAVY INDUSTRY GROUP CO.,LTD.						比例	1:8	
						日期	2024.02.09	
						共 1 页	第 1 页	

D			C			B		
文件编号	更改签字	日期	文件编号	更改签字	日期	文件编号	更改签字	日期

底图总号

签字

日期

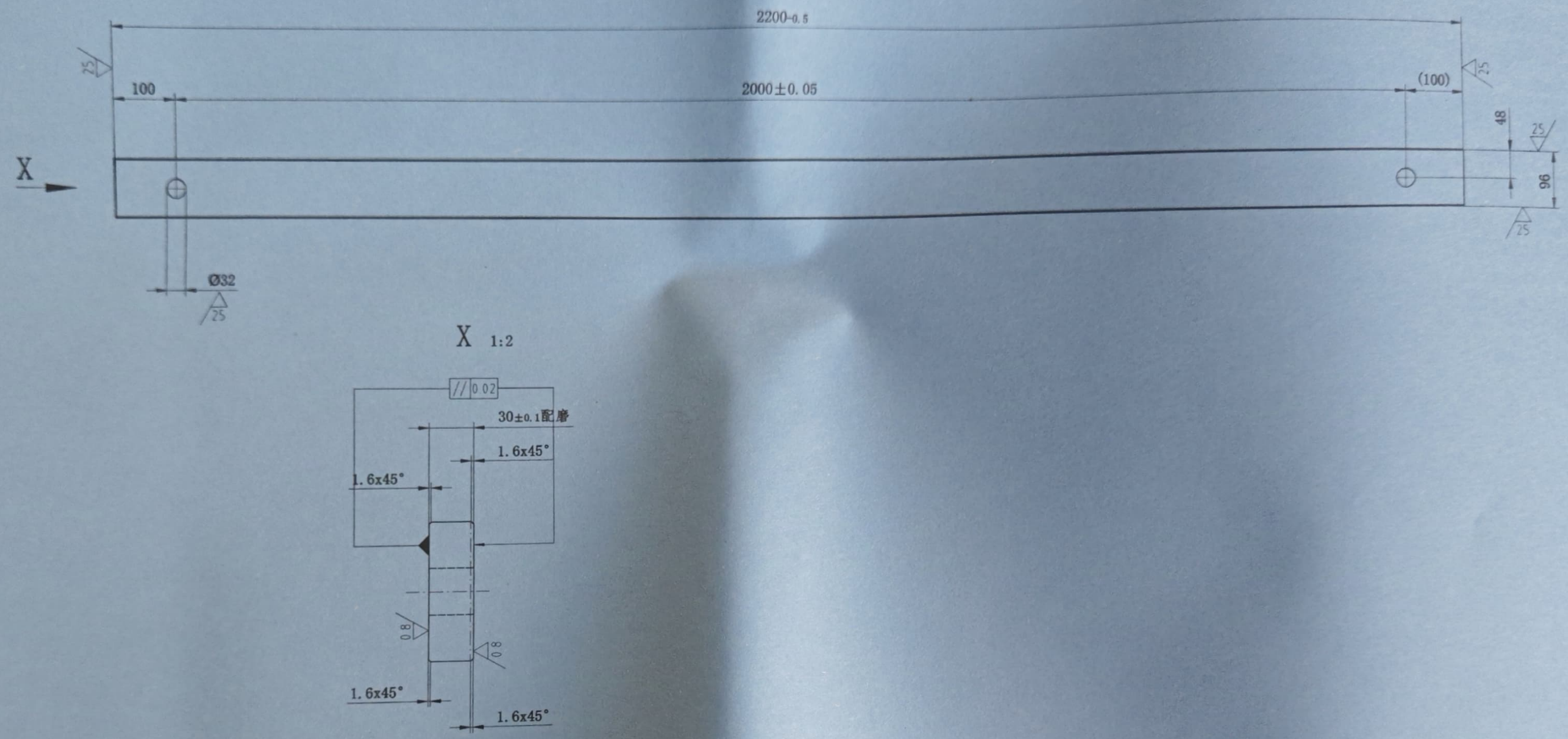

其余 6.3

技术要求

1. 正火处理HB217-258.

本图纸所有权属大连华锐重工集团股份有限公司，未经本公司书面许可，不得以任何方式向第三方提供。

垫板				HF7020.05-20		△A
设 计	郭照沛	工艺审查	狄全奇	审 核		40Cr
主任设计	郭照沛	标准化审查		会 签		
审 查	潘国辉	批 准		幅 面	A3	阶段标记 / 质量 kg 50
大连华锐重工集团股份有限公司 DALIAN HUARUI HEAVY INDUSTRY GROUP CO.,LTD.					比 例	1:8
					日 期	2024.02.09
					共 1 页	第 1 页

D			C			B		
文件编号	更改签字	日 期	文件编号	更改签字	日 期	文件编号	更改签字	日 期

底图总号

签 字

日 期

其余 6.3

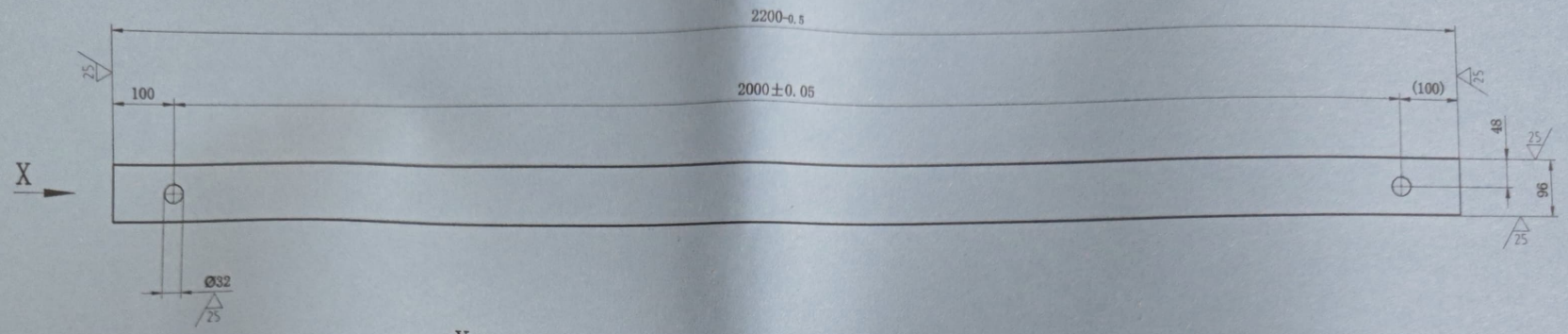

X 1:2

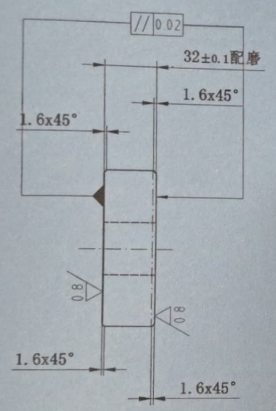

技术要求

1. 正火处理HB217-258.

本图纸所有权属大连华锐重工集团股份有限公司，未经本公司书面许可，不得以任何方式向第三方提供。

垫板					HF7020.05-21				△A
设 计	郭照沛	工艺审查	狄全奇	审 核		40Cr			
主任设计	郭照沛	标准化审查		会 签					
审 查	潘国辉	批 准		幅 面	A3	阶段标记		质量 kg	53
DHHI 大连华锐重工集团股份有限公司 DALIAN HUARUI HEAVY INDUSTRY GROUP CO.,LTD.						比 例	1:8		
						日 期	2024.02.09		
						共 1 页	第 1 页		

D			C			B		
文件编号	更改签字	日 期	文件编号	更改签字	日 期	文件编号	更改签字	日 期

底图总号

签 字

日 期

其余 6.3

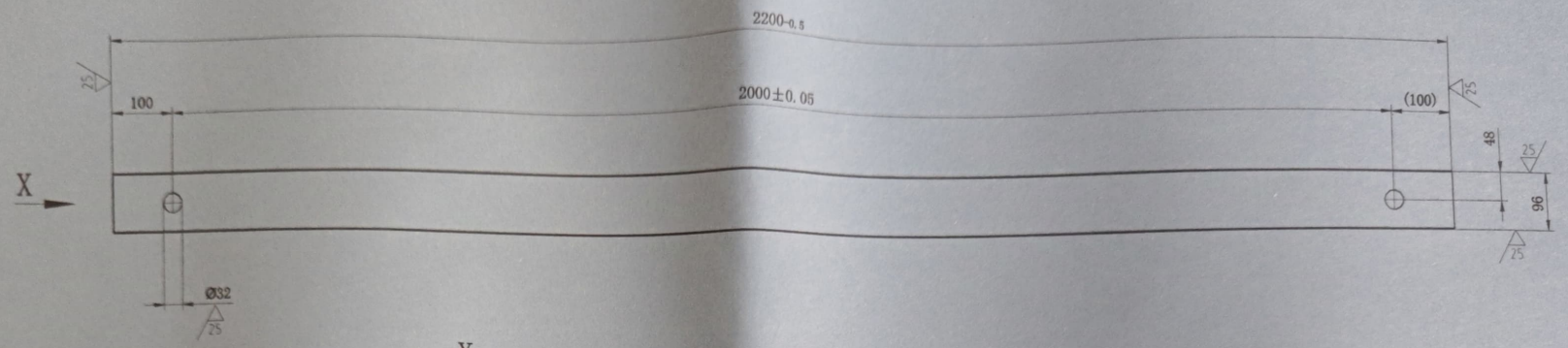

X 1:2

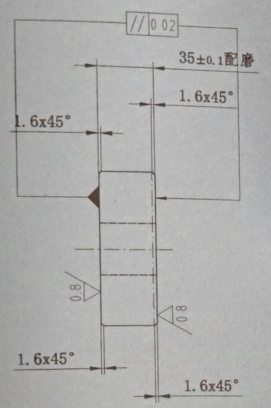

技术要求

1. 正火处理HB217-258.

本图纸所有权属大连华锐重工集团股份有限公司，未经本公司书面许可，不得以任何方式向第三方提供

垫板					HF7020.05-22				
设 计	郭照沛	工艺审查	狄全奇	审 核		40Cr			
主任设计	郭照沛	标准化审查		会 签					
审 查	潘国辉	批 准		幅 面	A3	阶段标记		质量 kg	58

大连华锐重工集团股份有限公司
DALIAN HUARUI HEAVY INDUSTRY GROUP CO.,LTD.

比 例	1:8
日 期	2024.02
共 1 页	第 1

底图总号	D	C	B
签 字			
日 期	文件编号 / 更改签字 / 日 期	文件编号 / 更改签字 / 日 期	文件编号 / 更改签字 / 日 期

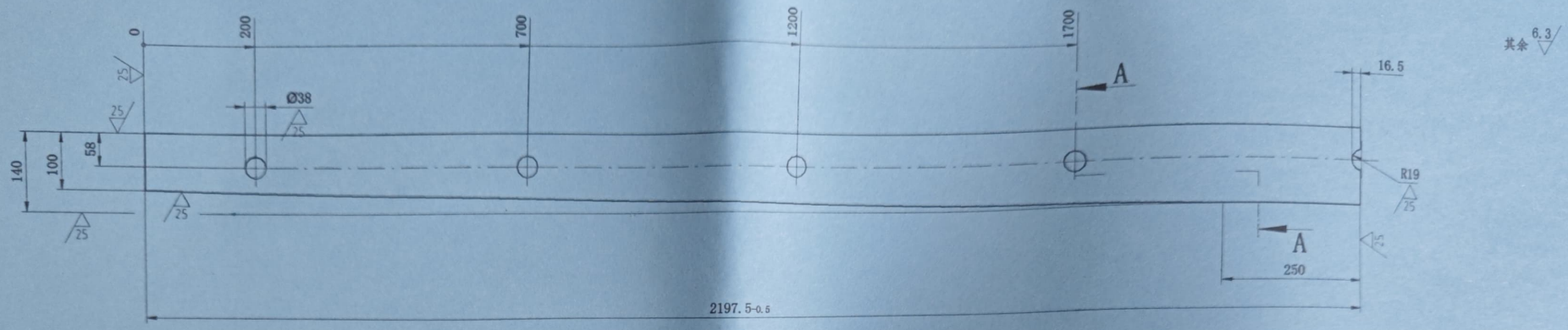

A-A 1:2

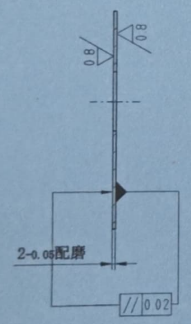

技术要求

1. 正火处理HB217-258。
2. 棱边倒钝1.6x45°

本图纸所有权属大连华锐重工集团股份有限公司，未经本公司书面许可，不得以任何方式向第三方提供。

垫板					HF7020.05-23				△A
设 计	郭照沛	工艺审查	狄全奇	审 核		40Cr			
主任设计	郭照沛	标准化审查		会 签					
审 查	潘国辉	批 准		幅 面	A3	阶段标记		质量 kg	4
DHHI 大连华锐重工集团股份有限公司 DALIAN HUARUI HEAVY INDUSTRY GROUP CO.,LTD.						比 例	1:8		
						日 期	2024.03.25		
						共 1 页	第 1 页		

底图总号	D	C	B
签 字			
日 期	文件编号 / 更改签字 / 日 期	文件编号 / 更改签字 / 日 期	文件编号 / 更改签字 / 日 期

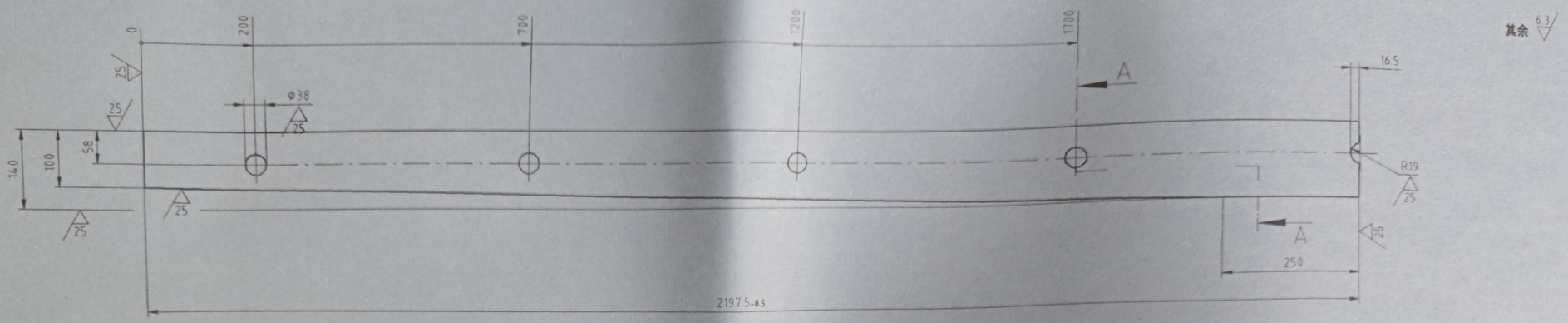

A-A 1:2

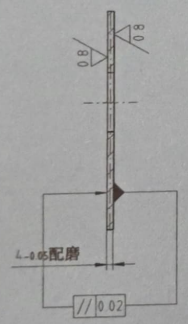

技术要求

1. 正火处理HB217-258。
2. 棱边倒钝1.6x45°

本图纸所有权属大连华锐重工集团股份有限公司，未经本公司书面许可，不得以任何方式向第三方提供。

垫板					HF7020.05-24				△A
设计	郭照沛	工艺审查	狄全奇	审核		40Cr			
主任设计	郭照沛	标准化审查		会签					
审查	潘国辉	批准		幅面	A3	阶段标记		质量 kg	8
DHHI 大连华锐重工集团股份有限公司 DALIAN HUARUI HEAVY INDUSTRY GROUP CO.,LTD.						比例	1:8		
						日期	2024.03.25		
						共 1 页	第 1 页		

底图总号	D	C	B
签字			
日期	文件编号 / 更改签字 / 日期	文件编号 / 更改签字 / 日期	文件编号 / 更改签字 / 日期

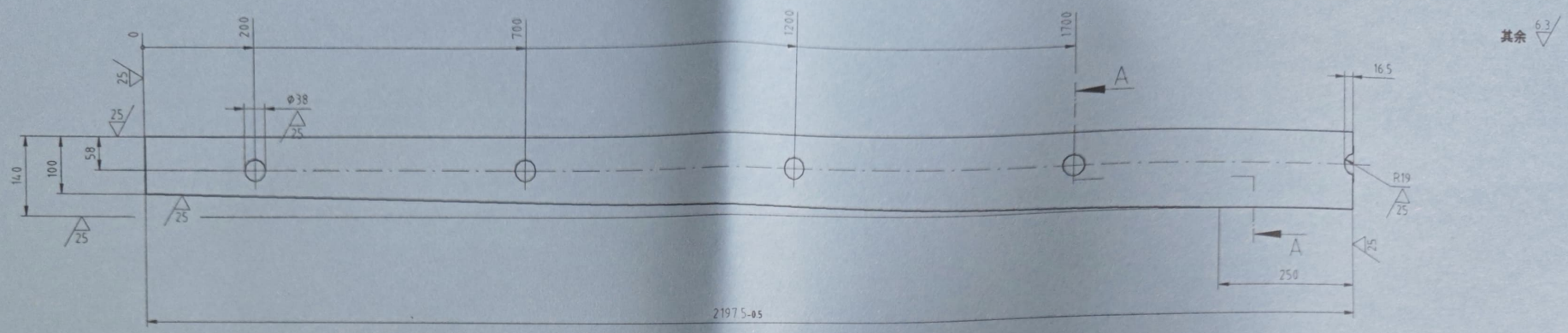

A-A 1:2

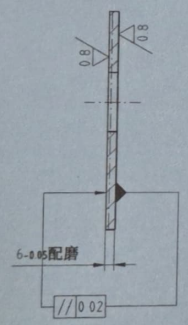

技术要求

1. 正火处理HB217-258。
2. 棱边倒钝1.6x45°

本图纸所有权属大连华锐重工集团股份有限公司，未经本公司书面许可，不得以任何方式向第三方提供。

垫板					HF7020.05-25				△A
设计	郭照沛	工艺审查	狄全奇	审核		40Cr			
主任设计	郭照沛	标准化审查		会签					
审查	潘国辉	批准		幅面	A3	阶段标记		质量 kg	13
DHHI 大连华锐重工集团股份有限公司 DALIAN HUARUI HEAVY INDUSTRY GROUP CO.,LTD.						比例	1:8		
						日期	2024.03.25		
						共 1 页	第 1 页		

底图总号	D	C	B
签字			
日期	文件编号 / 更改签字 / 日期	文件编号 / 更改签字 / 日期	文件编号 / 更改签字 / 日期

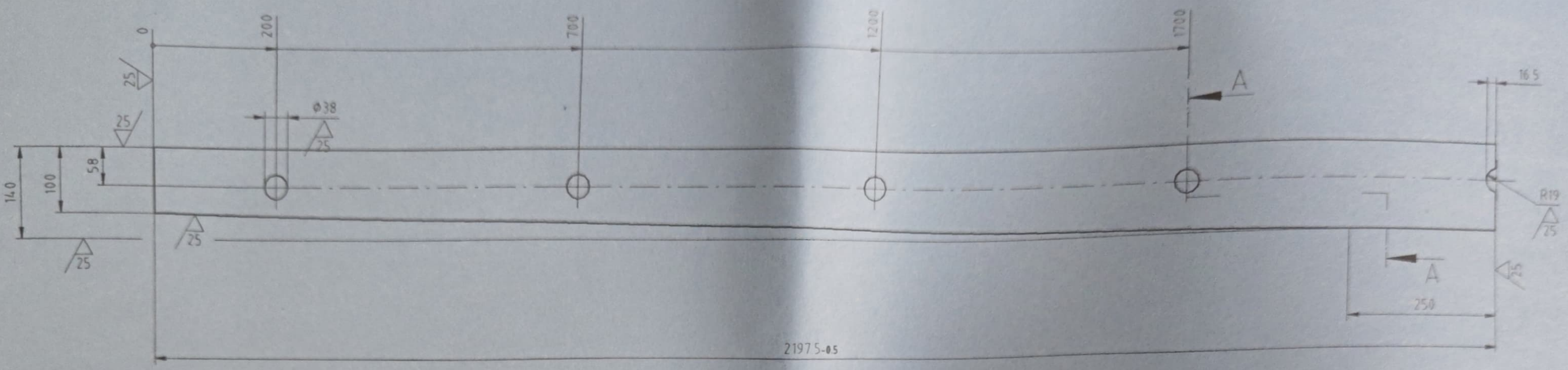

A-A 1:2

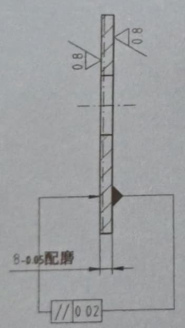

技术要求

1. 正火处理HB217-258。
2. 棱边倒钝1.6x45°

D	C	B
文件编号 更改签字 日期	文件编号 更改签字 日期	文件编号 更改签字 日期

底图总号

签字

日期

本图纸所有权属大连华锐重工集团股份有限公司，未经本公司书面许可，不得以任何方式向第三方提供。

垫板				HF7020.05-26		△A	
设计	郭熙沛	工艺审查	狄全奇	审核		40Cr	
主任设计	郭熙沛	标准化审查		会签			
审查	潘国辉	批准		幅面	A3	阶段标记	质量 kg 16
大连华锐重工集团股份有限公司 DALIAN HUARUI HEAVY INDUSTRY GROUP CO.,LTD.				比例	1:8		
				日期	2024.03.25		
				共 1 页	第 1 页		

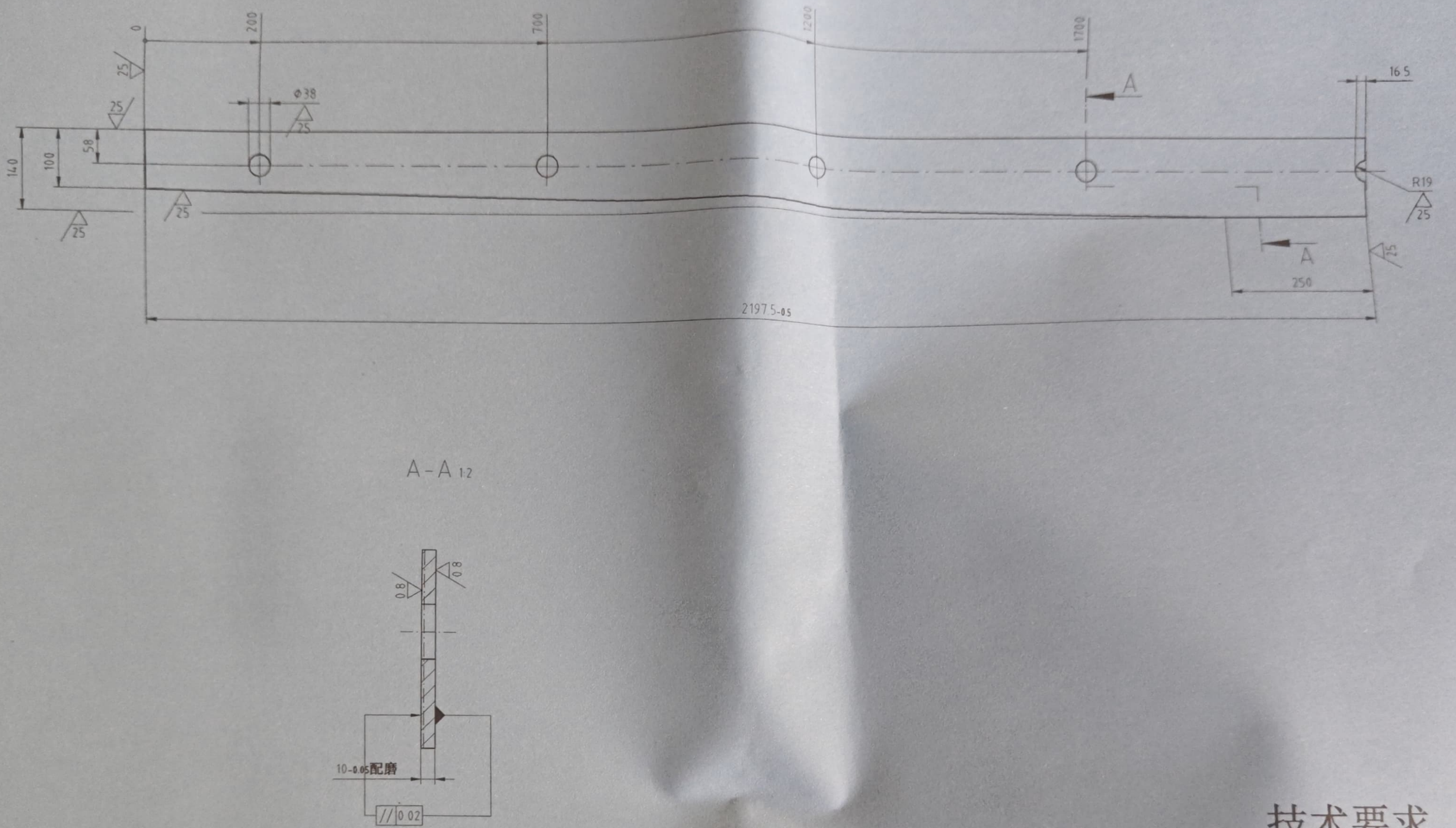

技术要求

1. 正火处理HB217-258。
2. 棱边倒钝1.6x45°

本图纸所有权属大连华锐重工集团股份有限公司，未经本公司书面许可，不得以任何方式向第三方提供。

垫板					HF7020.05-27			△A
设计	郭照沛	工艺审查	狄全奇	审核		40Cr		
主任设计	郭照沛	标准化审查		会签				
审查	潘国辉	批准		幅面	A3	阶段标记	质量 kg	21
大连华锐重工集团股份有限公司 DALIAN HUARUI HEAVY INDUSTRY GROUP CO.,LTD.						比例	1:8	
						日期	2024.03.25	
						共 1 页	第 1 页	

D			C			B		
文件编号	更改签字	日期	文件编号	更改签字	日期	文件编号	更改签字	日期

底图总号

签字

日期

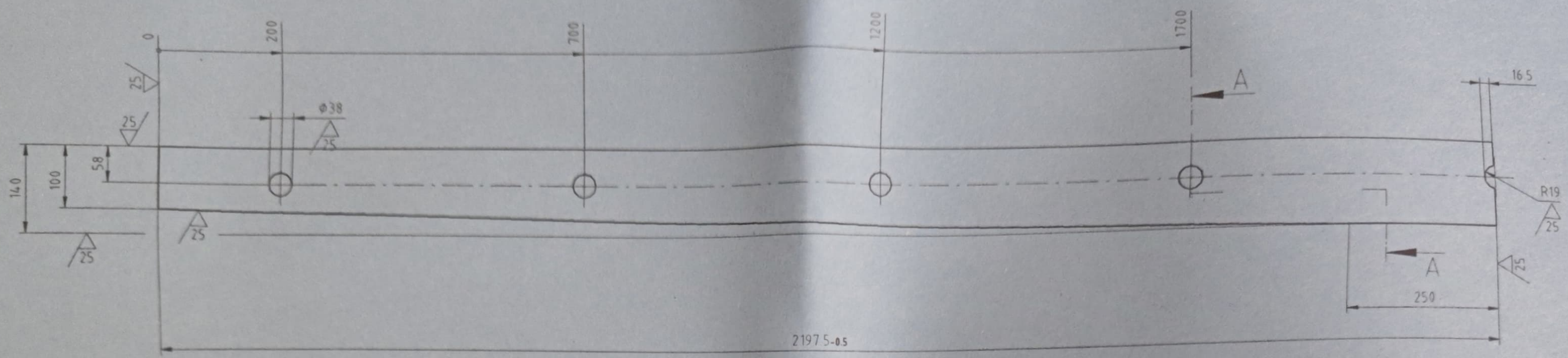

A-A 1:2

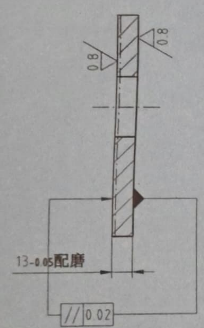

技术要求

1.正火处理HB217-258。

2.棱边倒钝1.6x45°

本图纸所有权属大连华锐重工集团股份有限公司，未经本公司书面许可，不得以任何方式向第三方提供。

垫板				HF7020.05-28			△A
设 计	郭照沛	工艺审查	狄全奇	审 核		40Cr	
主任设计	郭照沛	标准化审查		会 签			
审 查	潘国辉	批 准		幅 面	A3	阶段标记	质量 kg 27
						比 例	1:8
						日 期	2024.03.2
						共 1 页	第 1 页

DHHI 大连华锐重工集团股份有限公司
DALIAN HUARUI HEAVY INDUSTRY GROUP CO.,LTD.

D			C			B		
文件编号	更改签字	日 期	文件编号	更改签字	日 期	文件编号	更改签字	日 期

底图总号	
签 字	
日 期	

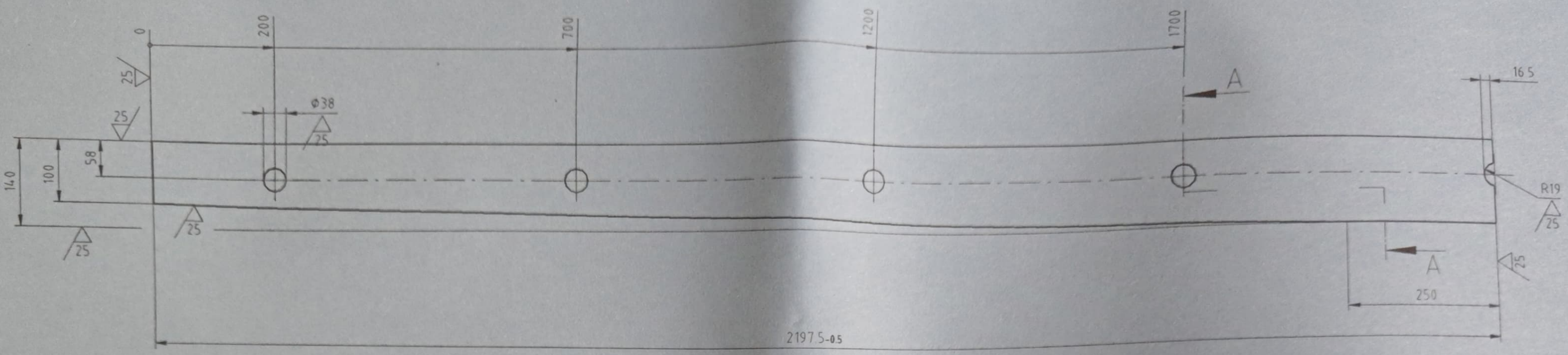

A-A 1:2

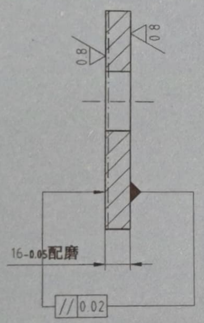

技术要求

1. 正火处理HB217-258。
2. 棱边倒钝1.6x45°

本图纸所有权属大连华锐重工集团股份有限公司，未经本公司书面许可，不得以任何方式向第三方提供。

垫板				HF7020.05-29			△A
设计	郭照沛	工艺审查	狄全奇	审核		40Cr	
主任设计	郭照沛	标准化审查		会签			
审查	潘国辉	批准		幅面	A3	阶段标记	质量kg 34
大连华锐重工集团股份有限公司 DALIAN HUARUI HEAVY INDUSTRY GROUP CO.,LTD.						比例	1:8
						日期	2024.03.25
						共 1 页	第 1 页

D			C			B		
文件编号	更改签字	日期	文件编号	更改签字	日期	文件编号	更改签字	日期

底图总号	
签字	
日期	

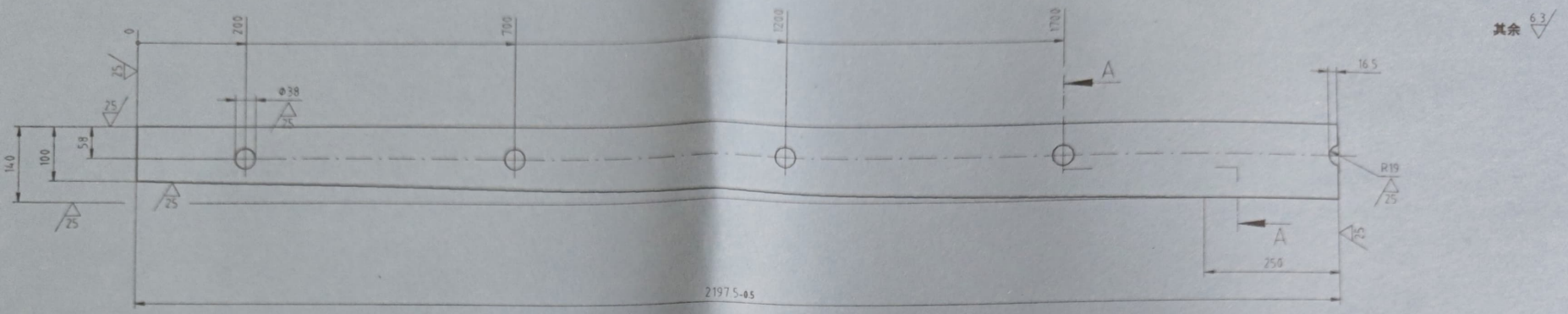

A-A 1:2

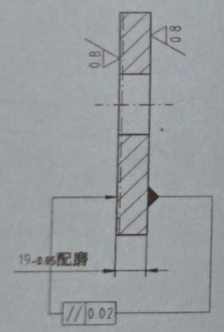

技术要求

1 正火处理HB217-258。

2 棱边倒钝1.6x45°

文件编号	更改签字	日期	文件编号	更改签字	日期	文件编号	更改签字	日期

底图总号

签字

日期

本图纸所有权属大连华锐重工集团股份有限公司，未经本公司书面许可，不得以任何方式向第三方提供。

垫板					HF7020.05-30				△A
设计	郭照沛	工艺审查	狄全奇	审核		40Cr			
主任设计	郭照沛	标准化审查		会签					
审查	潘国辉	批准		幅面	A3	阶段标记		质量 kg	40

DHHI 大连华锐重工集团股份有限公司
DALIAN HUARUI HEAVY INDUSTRY GROUP CO.,LTD.

比例	1:8
日期	2024.03.25
共 1 页	第 1 页

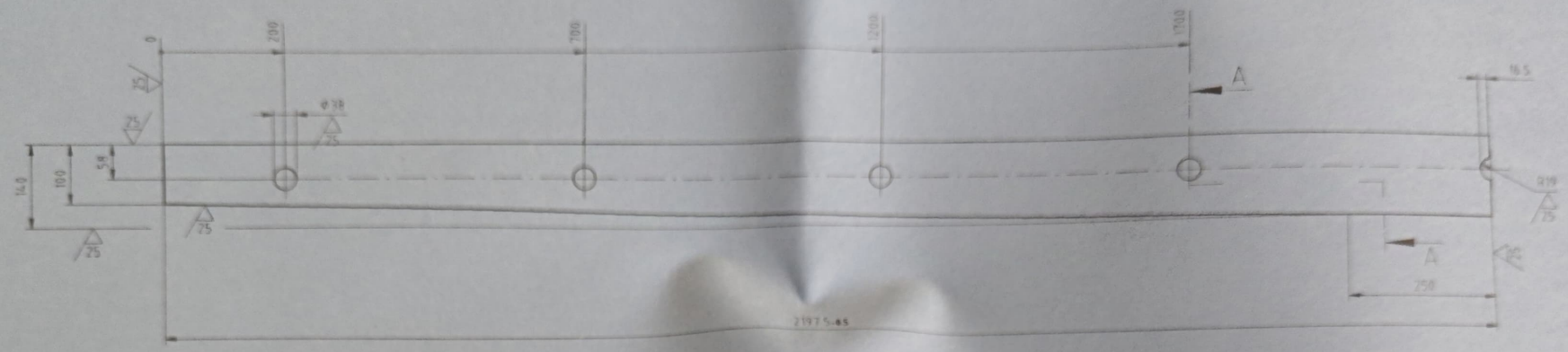

A-A 1:2

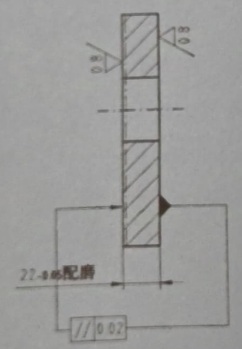

技术要求

1 正火处理HB217-258。
2 棱边倒钝1.6x45°

本图纸所有权属大连华锐重工集团股份有限公司，未经本公司书面许可，不得以任何方式向第三方

垫板					HF7020.05-31		
设 计	郭照沛	工艺审查	狄全奇	审 核		40Cr	
主任设计	郭照沛	标准化审查		会 签			
审 查	潘国辉	批 准		幅 面	A3	阶段标记	质量 kg

DHHI 大连华锐重工集团股份有限公司
DALIAN HUARUI HEAVY INDUSTRY GROUP CO.,LTD.

比 例
日 期 2024
共 1 页 第 1

文件编号	更改签字	日 期	文件编号	更改签字	日 期	文件编号	更改签字	日 期

底图总号
签 字
日 期

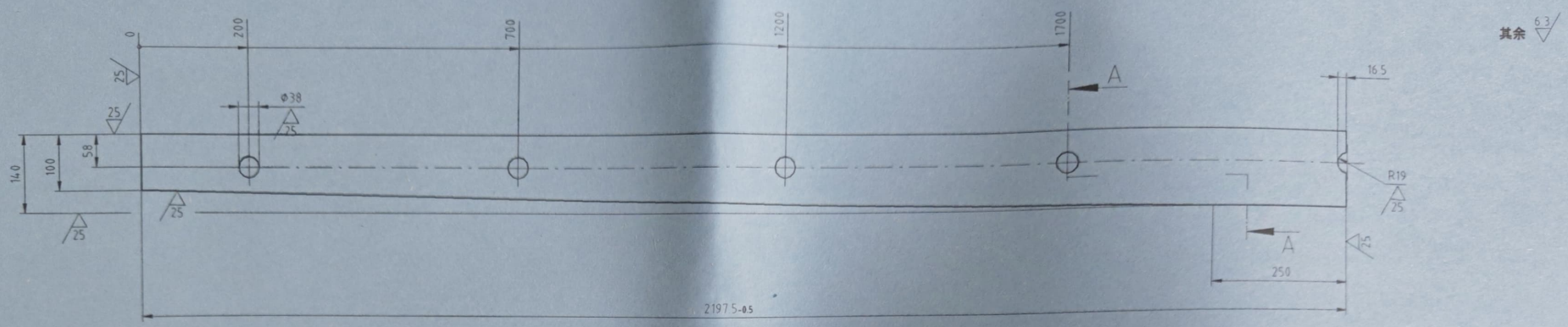

A-A 1:2

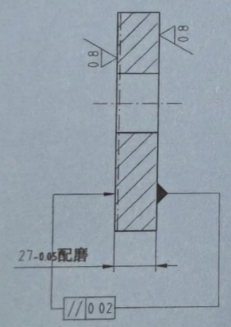

技术要求

1 正火处理HB217-258。

2 棱边倒钝1.6x45°

本图纸所有权属大连华锐重工集团股份有限公司，未经本公司书面许可，不得以任何方式向第三方提供。

垫板					HF7020.05-32				△A
设 计	郭照沛	工艺审查	狄全奇	审 核		40Cr			
主任设计	郭照沛	标准化审查		会 签					
审 查	潘国辉	批 准		幅 面	A3	阶段标记		质量 kg	57

DHHI 大连华锐重工集团股份有限公司
DALIAN HUARUI HEAVY INDUSTRY GROUP CO.,LTD.

比 例	1:8
日 期	2024.03.25
共 1 页	第 1 页

底图总号	D	C	B
签 字			
日 期			

文件编号	更改签字	日 期	文件编号	更改签字	日 期	文件编号	更改签字	日 期

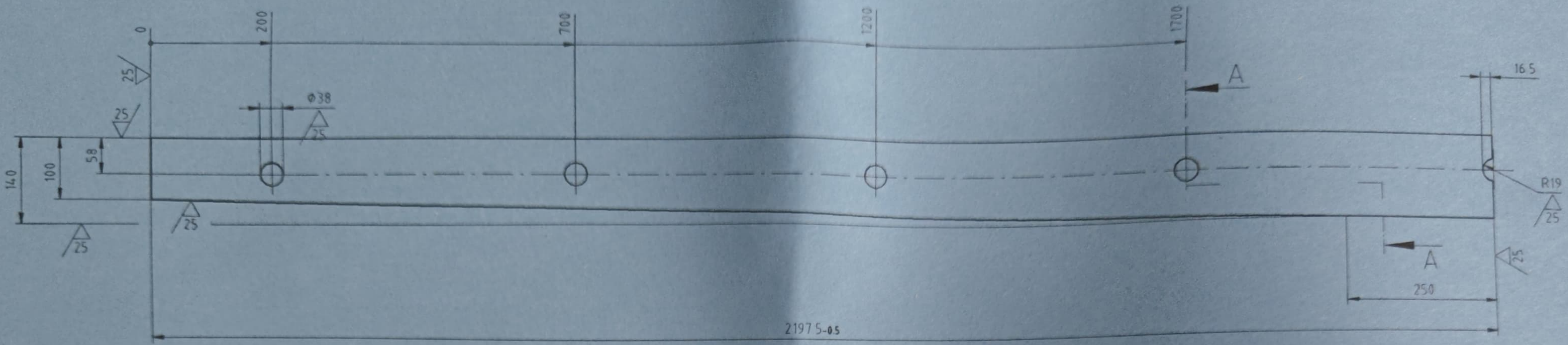

A-A 1:2

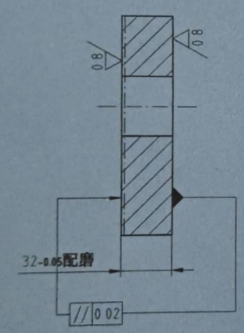

技术要求

1. 正火处理HB217-258。
2. 棱边倒钝1.6x45°

本图纸所有权属大连华锐重工集团股份有限公司，未经本公司书面许可，不得以任何方式向第三方提供。

垫板				HF7020.05-33		△A	
设计	郭熙沛	工艺审查	狄全奇	审核		40Cr	
主任设计	郭熙沛	标准化审查		会签			
审查	潘国辉	批准		幅面	A3	阶段标记	质量 kg 67
大连华锐重工集团股份有限公司 DALIAN HUARUI HEAVY INDUSTRY GROUP CO., LTD.						比例	1:8
						日期	2024.03.25
						共 1 页	第 1 页

D			C			B		
文件编号	更改签字	日期	文件编号	更改签字	日期	文件编号	更改签字	日期

底图总号

签字

日期

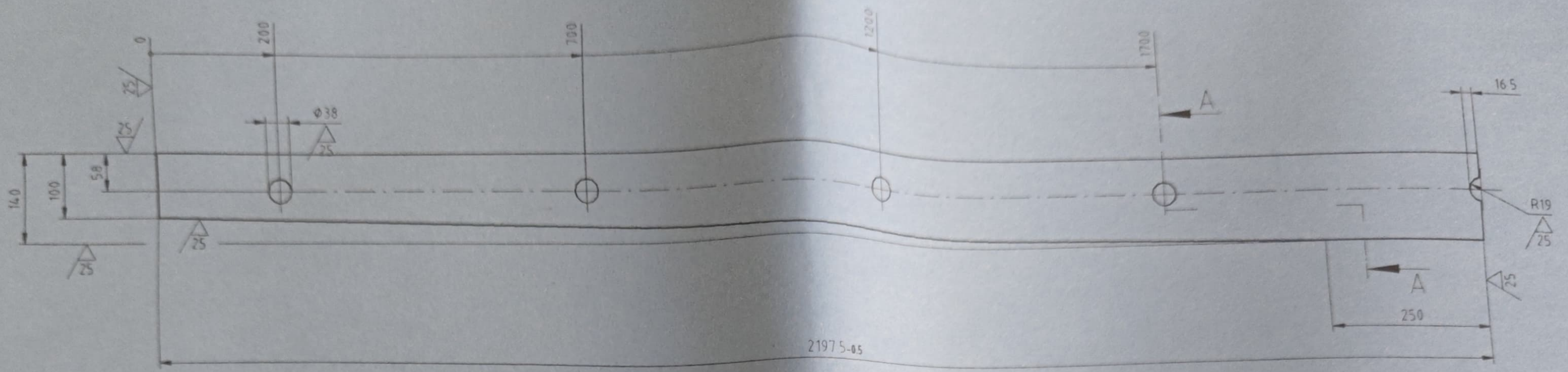

A-A 1:2

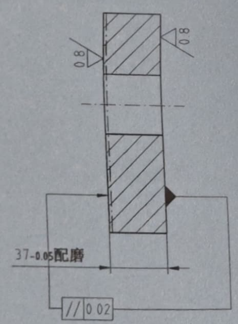

技术要求

1.正火处理HB217-258。

2.棱边倒钝1.6x45°

本图纸所有权属大连华锐重工集团股份有限公司，未经本公司书面许可，不得以任何方式向第三方

垫板				HF7020.05-34	
设计	郭照沛	工艺审查	狄全奇	审核	40Cr
主任设计	郭照沛	标准化审查		会签	
审查	潘国辉	批准		幅面 A3	阶段标记 / 质量 kg
DHHI 大连华锐重工集团股份有限公司 DALIAN HUARUI HEAVY INDUSTRY GROUP CO.,LTD.					比例 / 日期 20 / 共 1 页

D			C			B		
文件编号	更改签字	日期	文件编号	更改签字	日期	文件编号	更改签字	日期

底图总号

签字

日期

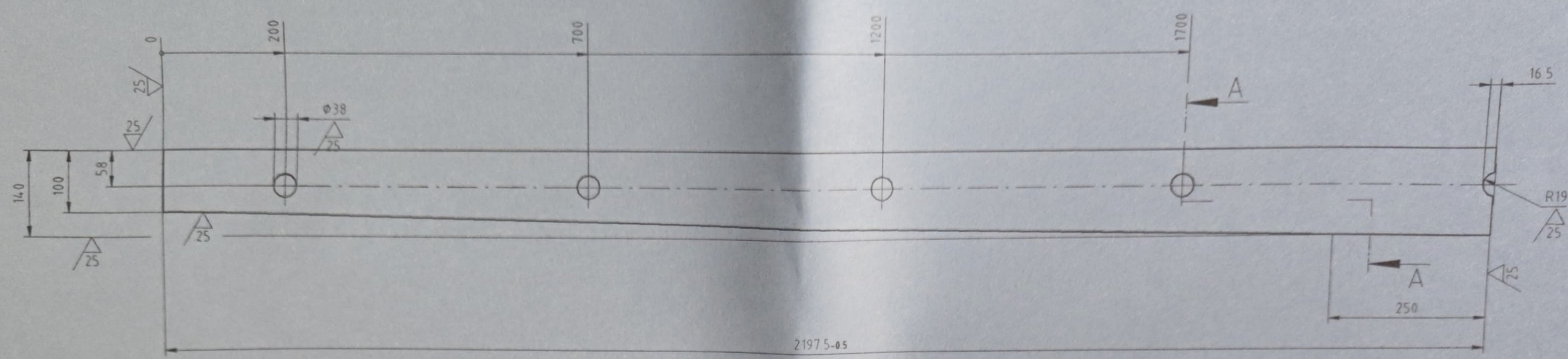

A-A 1:2

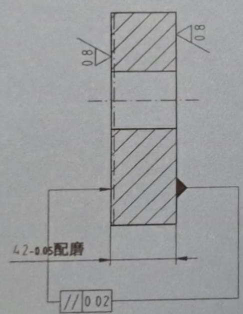

技术要求

1. 正火处理HB217-258。
2. 棱边倒钝1.6×45°

本图纸所有权属大连华锐重工集团股份有限公司，未经本公司书面许可，不得以任何方式向第三方提供。

垫板				HF7020.05-35				
设 计	郭照沛	工艺审查	狄全奇	审 核		40Cr		
主任设计	郭照沛	标准化审查		会 签				
审 查	潘国辉	批 准		幅 面	A3	阶段标记	质量 kg	88
大连华锐重工集团股份有限公司 DALIAN HUARUI HEAVY INDUSTRY GROUP CO.,LTD.						比 例	1:8	
						日 期	2024.03.25	
						共 1 页	第 1 页	

D			C			B		
文件编号	更改签字	日 期	文件编号	更改签字	日 期	文件编号	更改签字	日 期

底图总号

签 字

日 期

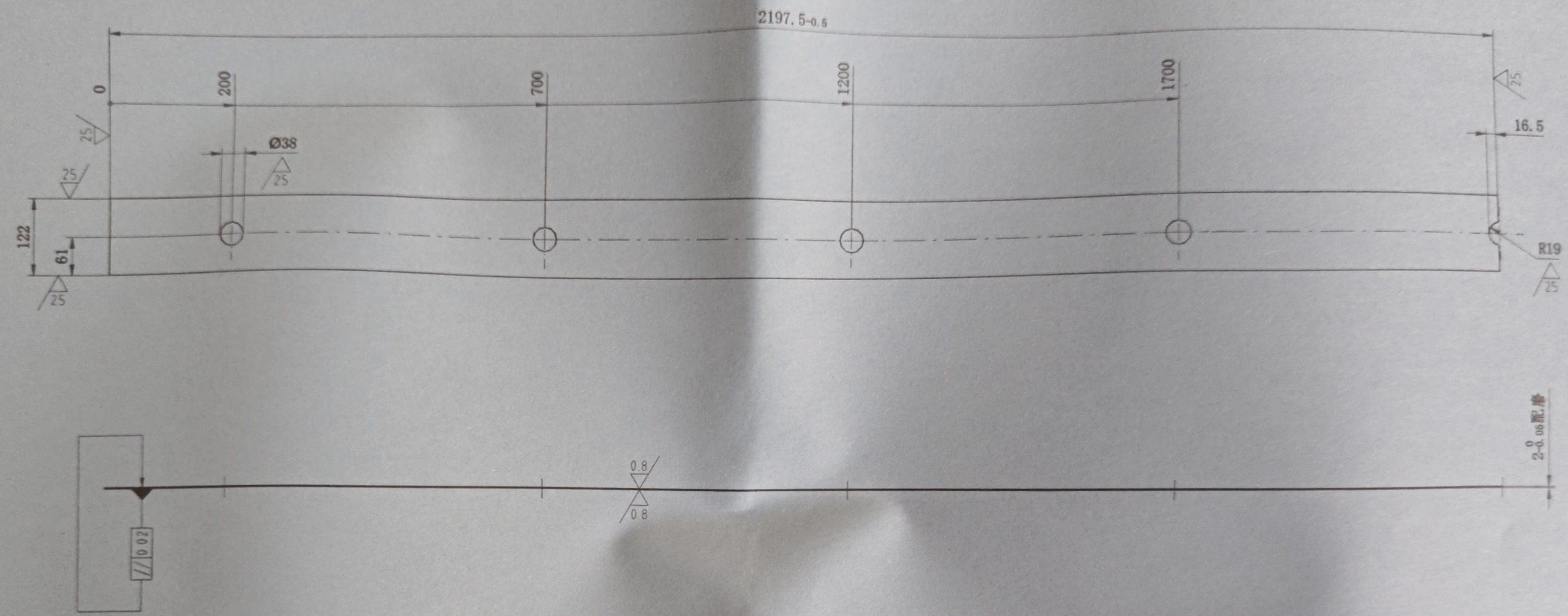

技术要求

1.正火处理HB217-258。

2.棱边倒钝1.6x45°

本图纸所有权属大连华锐重工集团股份有限公司，未经本公司书面许可，不得以任何方式向第三方提供。

垫板				HF7020.05-36			△A
设 计	郭照沛	工艺审查	狄全奇	审 核		40Cr	
主任设计	郭照沛	标准化审查		会 签			
审 查	潘国辉	批 准		幅 面	A3	阶段标记	质量 kg 4
大连华锐重工集团股份有限公司 DALIAN HUARUI HEAVY INDUSTRY GROUP CO.,LTD.						比 例	1:8
						日 期	2024.03.25
						共 1 页	第 1 页

D			C			B		
文件编号	更改签字	日 期	文件编号	更改签字	日 期	文件编号	更改签字	日 期

底图总号

签 字

日 期

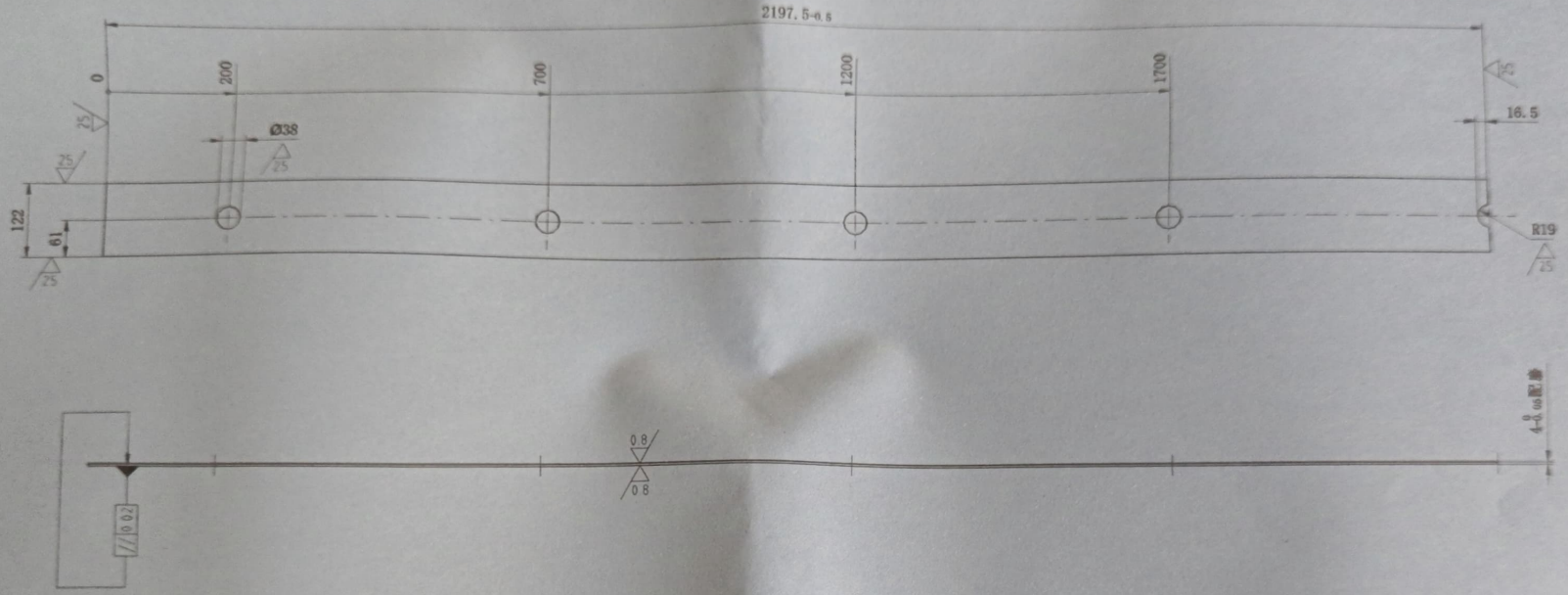

技术要求

1 正火处理HB217-258。

2 棱边倒钝1.6x45°

本图纸所有权属大连华锐重工集团股份有限公司，未经本公司书面许可，不得以任何方式向第三方提供。

垫板					HF7020.05-37				△A
设计	郭照沛	工艺审查	狄全奇	审核		40Cr			
主任设计	郭照沛	标准化审查		会签					
审查	潘国辉	批准		幅面	A3	阶段标记		质量 kg	8
DHHI 大连华锐重工集团股份有限公司 DALIAN HUARUI HEAVY INDUSTRY GROUP CO.,LTD.						比例	1:8		
						日期	2024.03.25		
						共 1 页	第 1 页		

△D			△C			△B		
文件编号	更改签字	日期	文件编号	更改签字	日期	文件编号	更改签字	日期

其余 6.3

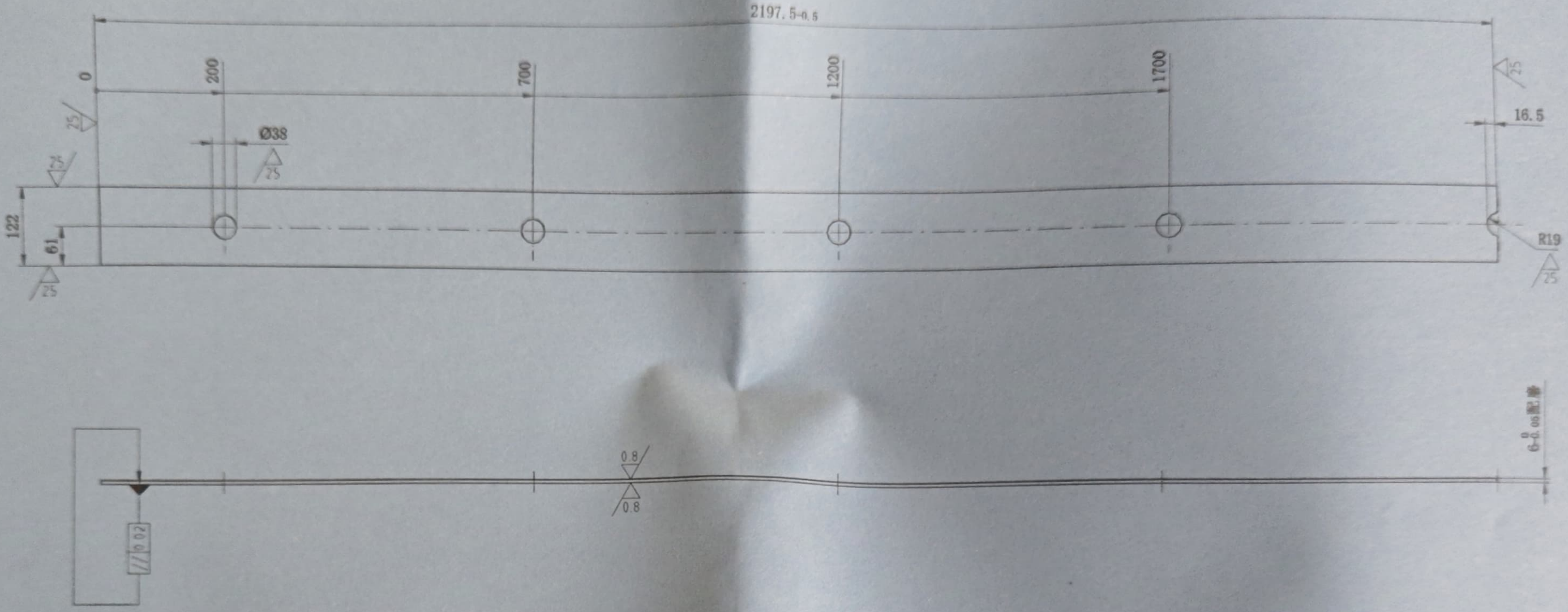

技术要求

1. 正火处理HB217-258。
2. 棱边倒钝1.6x45°

本图纸所有权属大连华锐重工集团股份有限公司，未经本公司书面许可，不得以任何方式向第三方提供。

垫板				HF7020.05-38			△A
设计	郭照沛	工艺审查	狄全奇	审核		40Cr	
主任设计	郭照沛	标准化审查		会签			
审查	潘国辉	批准		幅面	A3	阶段标记	质量 kg 13
大连华锐重工集团股份有限公司 DALIAN HUARUI HEAVY INDUSTRY GROUP CO.,LTD.						比例	1:8
						日期	2024.03.25
						共 1 页	第 1 页

D 文件编号	更改签字	日期	C 文件编号	更改签字	日期	B 文件编号	更改签字	日期

底图总号

签字

日期

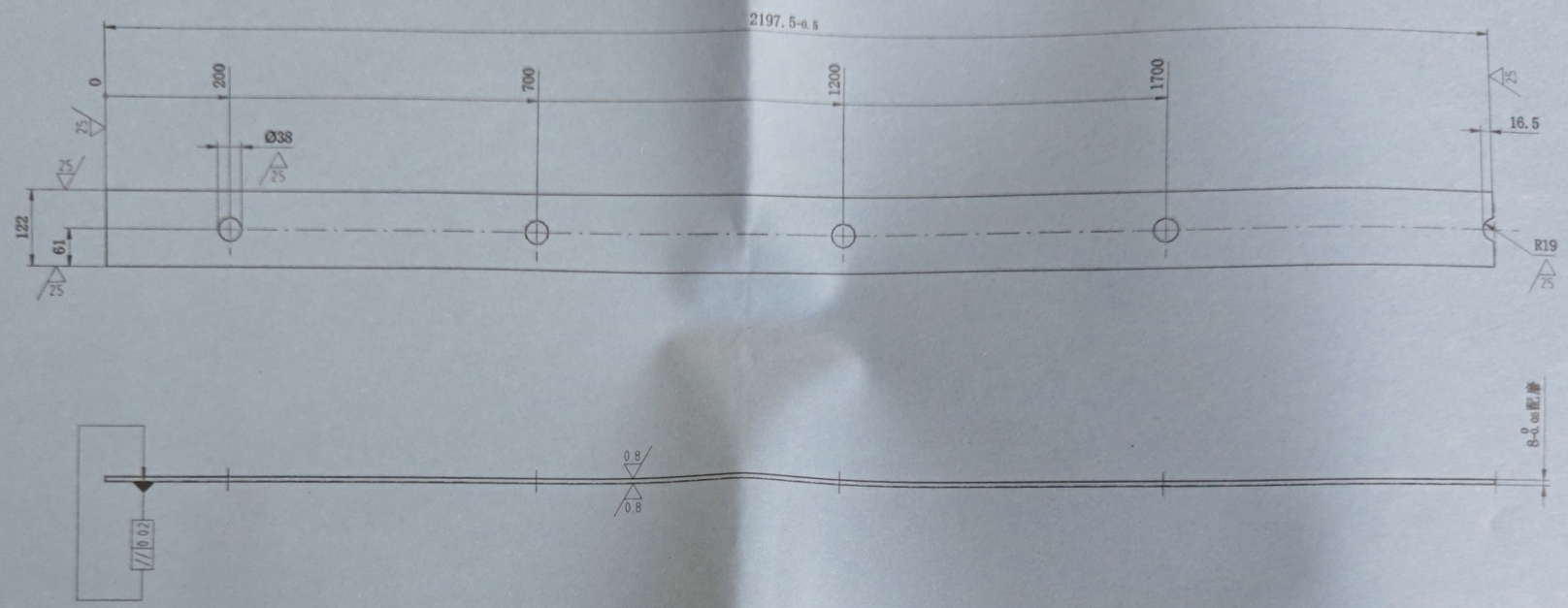

技术要求

1 正火处理HB217-258。

2 棱边倒钝1.6x45°

本图纸所有权属大连华锐重工集团股份有限公司，未经本公司书面许可，不得以任何方式向第三方提供。

垫板					HF7020.05-39				△A
设 计	郭照沛	工艺审查	狄全奇	审 核		40Cr			
主任设计	郭照沛	标准化审查		会 签					
审 查	潘国辉	批 准		幅 面	A3	阶段标记		质量 kg	16

DHHI 大连华锐重工集团股份有限公司
DALIAN HUARUI HEAVY INDUSTRY GROUP CO.,LTD.

比 例	1:8
日 期	2024.03.25
共 1 页	第 1 页

底图总号	
签 字	
日 期	

D			C			B		
文件编号	更改签字	日 期	文件编号	更改签字	日 期	文件编号	更改签字	日 期

其余 6.3

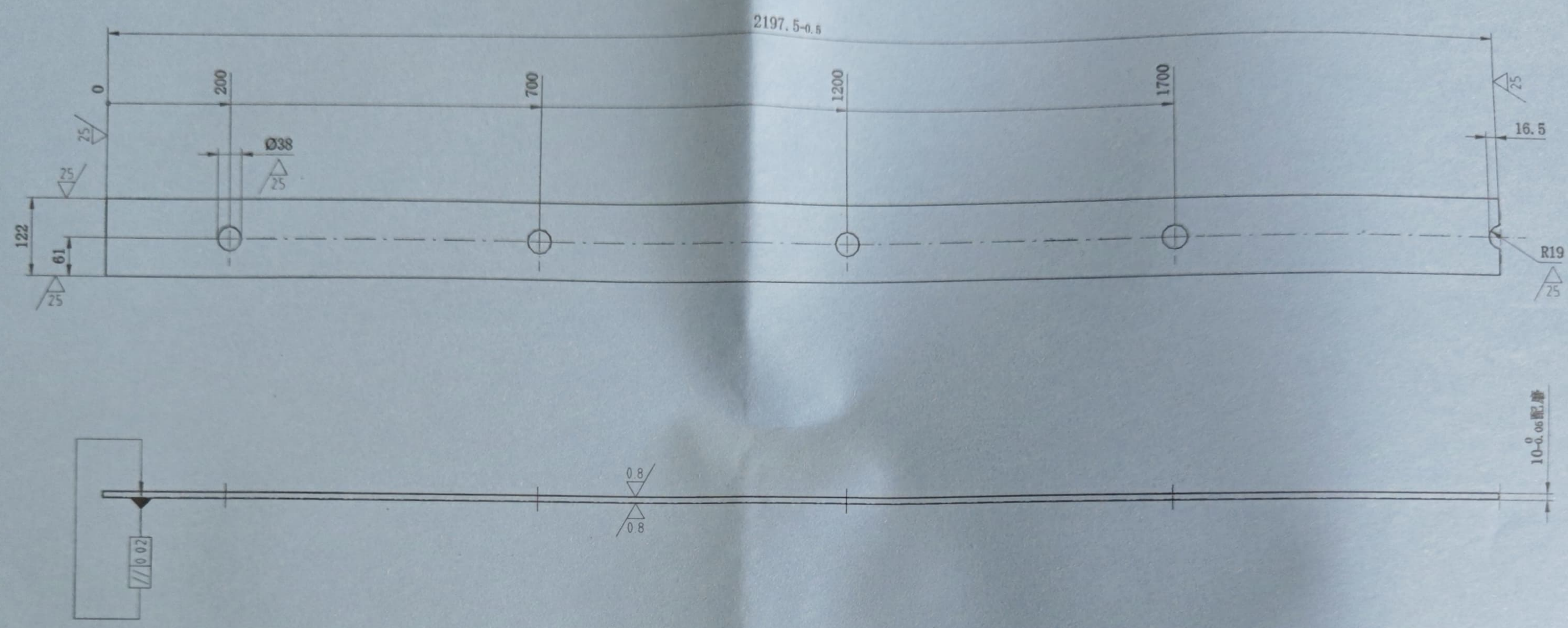

技术要求

1.正火处理HB217-258。

2.棱边倒钝1.6x45°

本图纸所有权属大连华锐重工集团股份有限公司，未经本公司书面许可，不得以任何方式向第三方提供。

垫板				HF7020.05-40		△A
设 计	郭照沛	工艺审查	狄全奇	审 核		40Cr
主任设计	郭照沛	标准化审查		会 签		
审 查	潘国辉	批 准		幅 面	A3	阶段标记	质量 kg 21

大连华锐重工集团股份有限公司
DALIAN HUARUI HEAVY INDUSTRY GROUP CO.,LTD.

比 例	1:8
日 期	2024.03.25
共 1 页	第 1 页

D			C			B		
文件编号	更改签字	日 期	文件编号	更改签字	日 期	文件编号	更改签字	日 期

底图总号

签 字

日 期

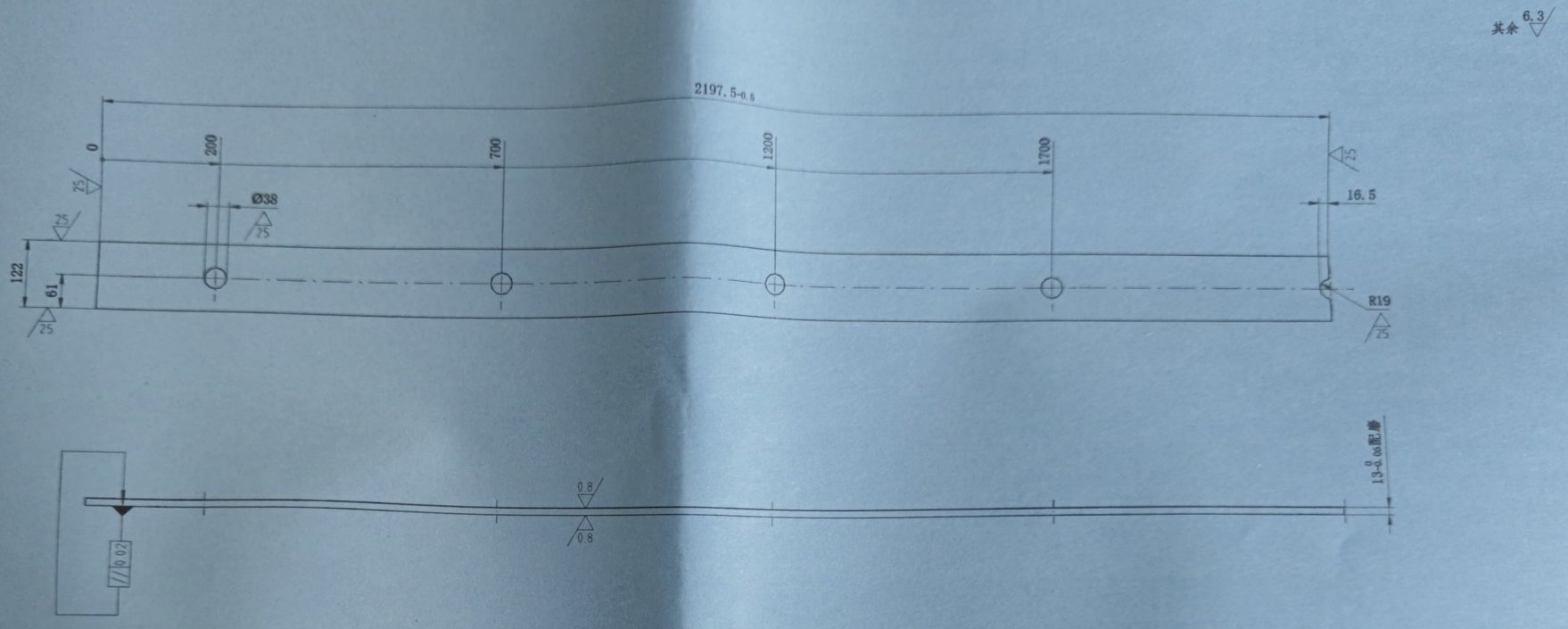

技术要求

1. 正火处理HB217-258。
2. 棱边倒钝1.6x45°

本图纸所有权属大连华锐重工集团股份有限公司，未经本公司书面许可，不得以任何方式向第三方提供。

垫板					HF7020.05-41				△A
设 计	郭照沛	工艺审查	狄全奇	审 核		40Cr			
主任设计	郭照沛	标准化审查		会 签					
审 查	潘国辉	批 准		幅 面	A3	阶段标记		质量 kg	27
DHHI 大连华锐重工集团股份有限公司 DALIAN HUARUI HEAVY INDUSTRY GROUP CO.,LTD.						比 例	1:8		
						日 期	2024.03.25		
						共 1 页	第 1 页		

△D			△C			△B		
文件编号	更改签字	日 期	文件编号	更改签字	日 期	文件编号	更改签字	日 期

底图总号

签 字

日 期

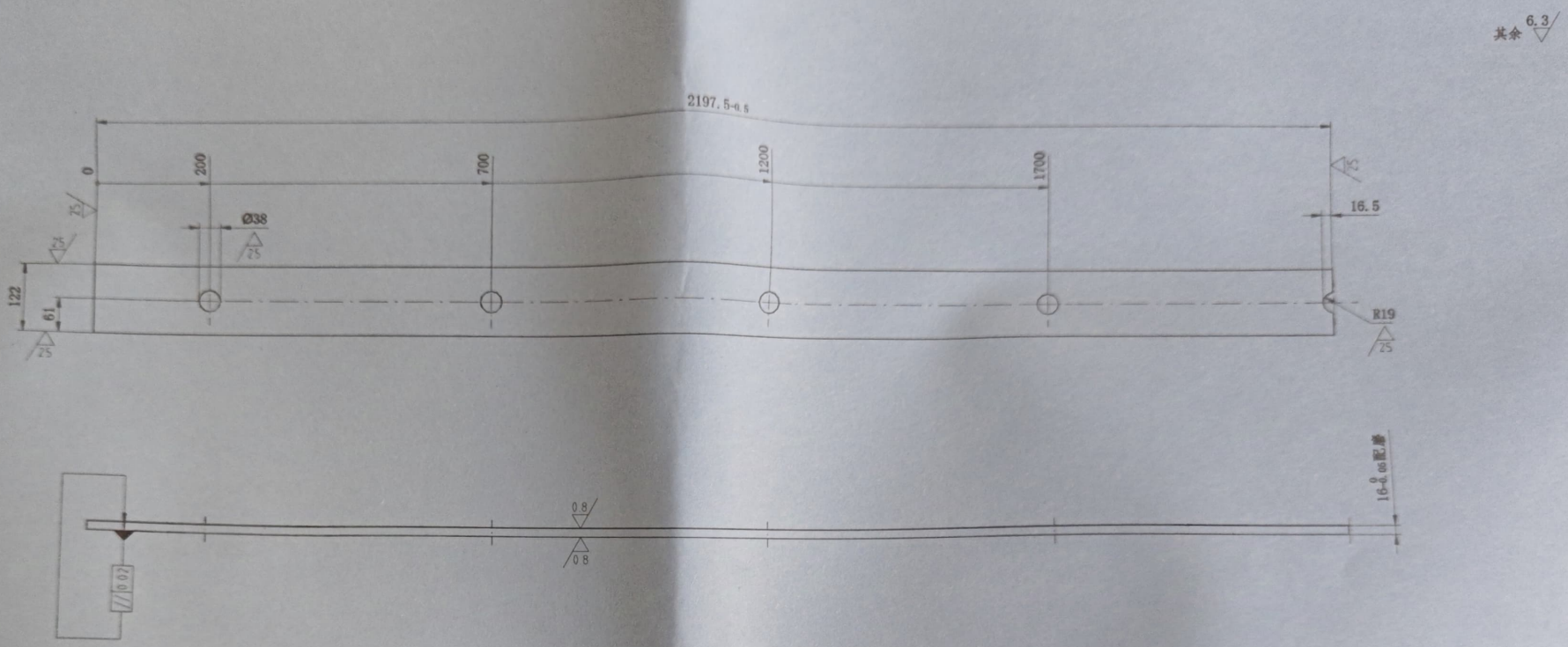

技术要求

1 正火处理HB217-258。

2 棱边倒钝1.6x45°

文件编号	更改签字	日 期	文件编号	更改签字	日 期	文件编号	更改签字	日 期

底图总号

签 字

日 期

本图纸所有权属大连华锐重工集团股份有限公司，未经本公司书面许可，不得以任何方式向第三方提供。

垫板					HF7020.05-42		△A
设 计	郭照沛	工艺审查	狄全奇	审 核		40Cr	
主任设计	郭照沛	标准化审查		会 签			
审 查	潘国辉	批 准		幅 面	A3	阶段标记	质量 kg 34

DHHI 大连华锐重工集团股份有限公司
DALIAN HUARUI HEAVY INDUSTRY GROUP CO.,LTD.

比 例	1:8
日 期	2024.03.25
共 1 页	第 1 页

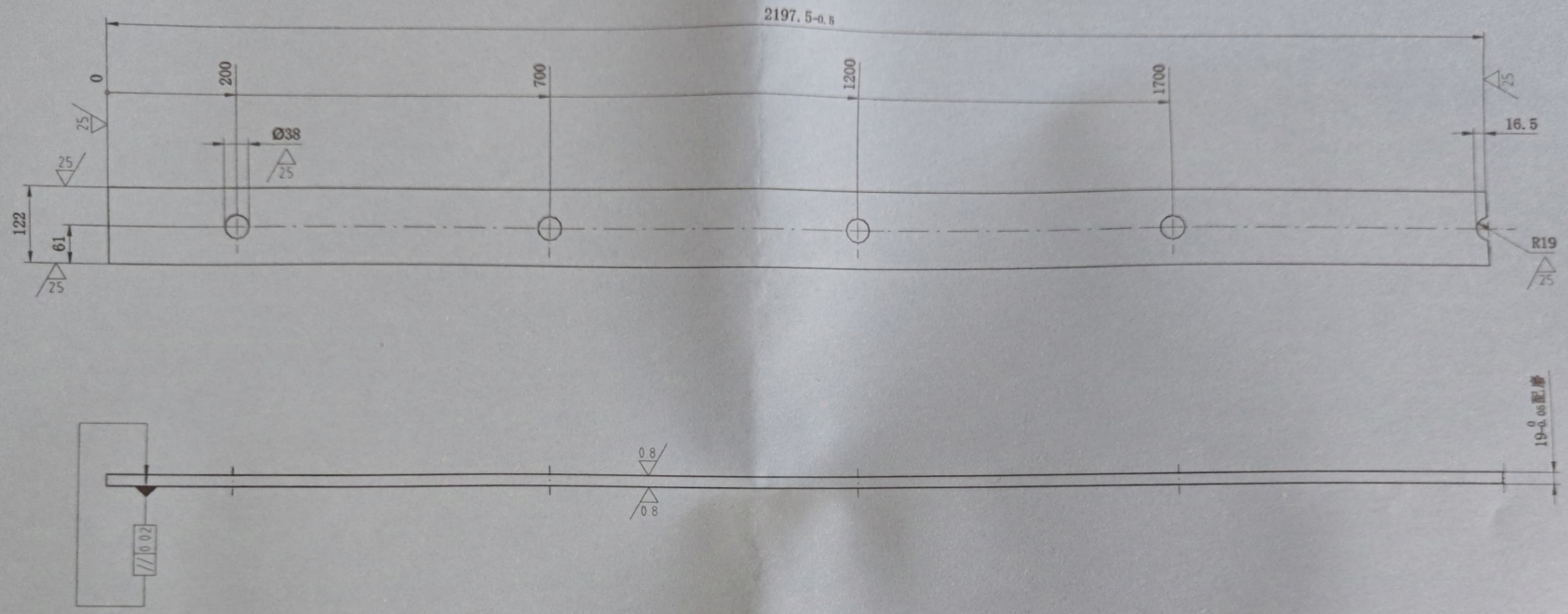

技术要求

1 正火处理HB217-258。

2 棱边倒钝1.6x45°

本图纸所有权属大连华锐重工集团股份有限公司，未经本公司书面许可，不得以任何方式向第三方提供。

垫板					HF7020.05-43				△A
设　计	郭照沛	工艺审查	狄全奇	审　核		40Cr			
主任设计	郭照沛	标准化审查		会　签					
审　查	潘国辉	批　准		幅　面	A3	阶段标记		质量 kg	40
DHHI 大连华锐重工集团股份有限公司 DALIAN HUARUI HEAVY INDUSTRY GROUP CO.,LTD.						比　例	1:8		
						日　期	2024.03.25		
						共 1 页	第 1 页		

D			C			B		
文件编号	更改签字	日　期	文件编号	更改签字	日　期	文件编号	更改签字	日　期

其余 6.3

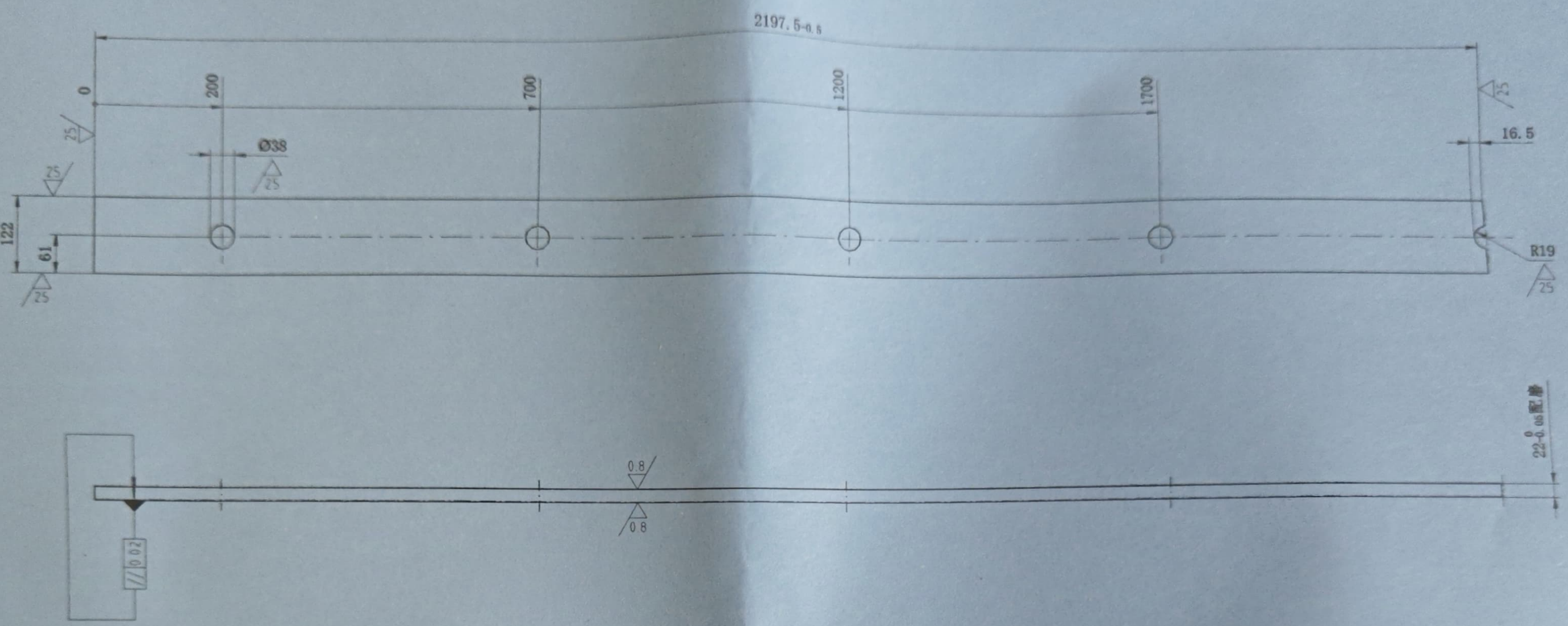

技术要求

1 正火处理HB217-258。

2 棱边倒钝1.6x45°

本图纸所有权属大连华锐重工集团股份有限公司，未经本公司书面许可，不得以任何方式向第三方提供。

垫板				HF7020.05-44			△A
设 计	郭照沛	工艺审查	狄全奇	审 核		40Cr	
主任设计	郭照沛	标准化审查		会 签			
审 查	潘国辉	批 准		幅 面	A3	阶段标记	质量 kg 46
DHHI 大连华锐重工集团股份有限公司 DALIAN HUARUI HEAVY INDUSTRY GROUP CO.,LTD.				比 例	1:8		
				日 期	2024.03.25		
				共 1 页	第 1 页		

D			C			B		
文件编号	更改签字	日 期	文件编号	更改签字	日 期	文件编号	更改签字	日 期

底图总号

签 字

日 期

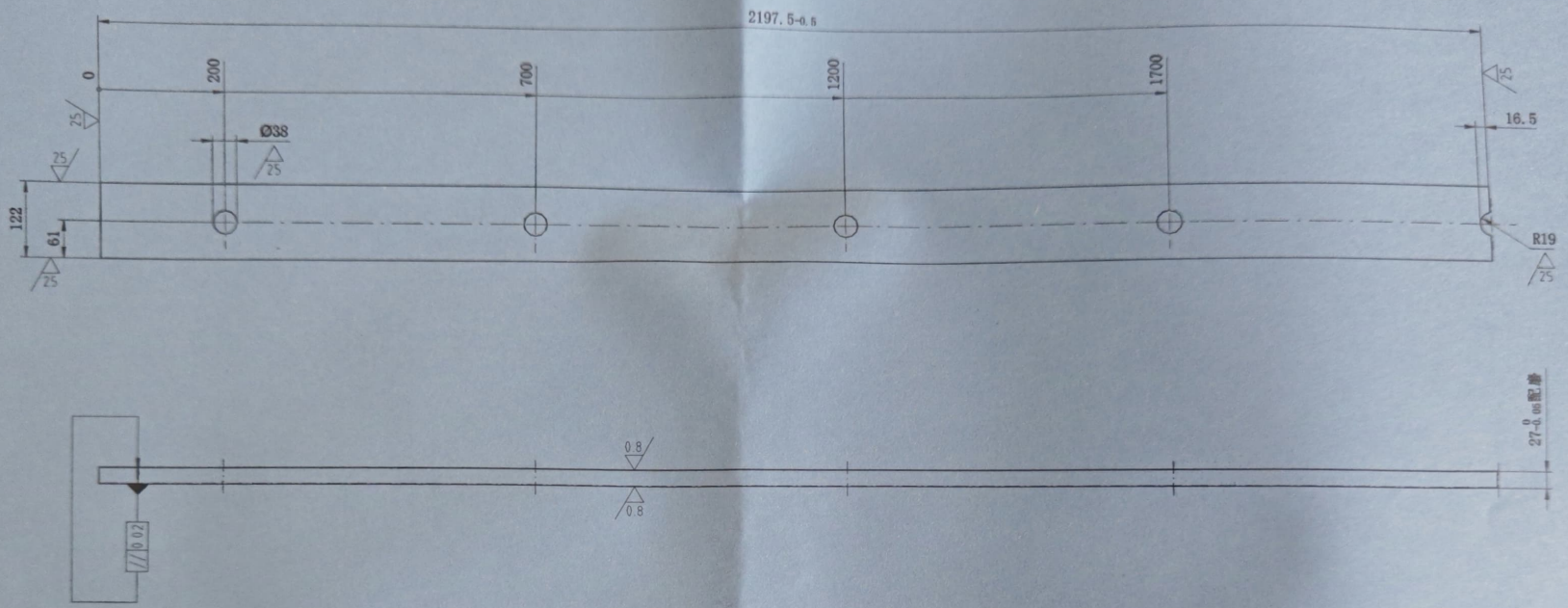

技术要求

1. 正火处理HB217-258。
2. 棱边倒钝1.6x45°

本图纸所有权属大连华锐重工集团股份有限公司，未经本公司书面许可，不得以任何方式向第三方提供。

垫板					HF7020.05-45				△A
设计	郭照沛	工艺审查	狄全奇	审核		40Cr			
主任设计	郭照沛	标准化审查		会签					
审查	潘国辉	批准		幅面	A3	阶段标记		质量 kg	57
DHHI 大连华锐重工集团股份有限公司 DALIAN HUARUI HEAVY INDUSTRY GROUP CO.,LTD.						比例	1:8		
						日期	2024.03.25		
						共 1 页	第 1 页		

△D			△C			△B		
文件编号	更改签字	日期	文件编号	更改签字	日期	文件编号	更改签字	日期

底图总号

签字

日期

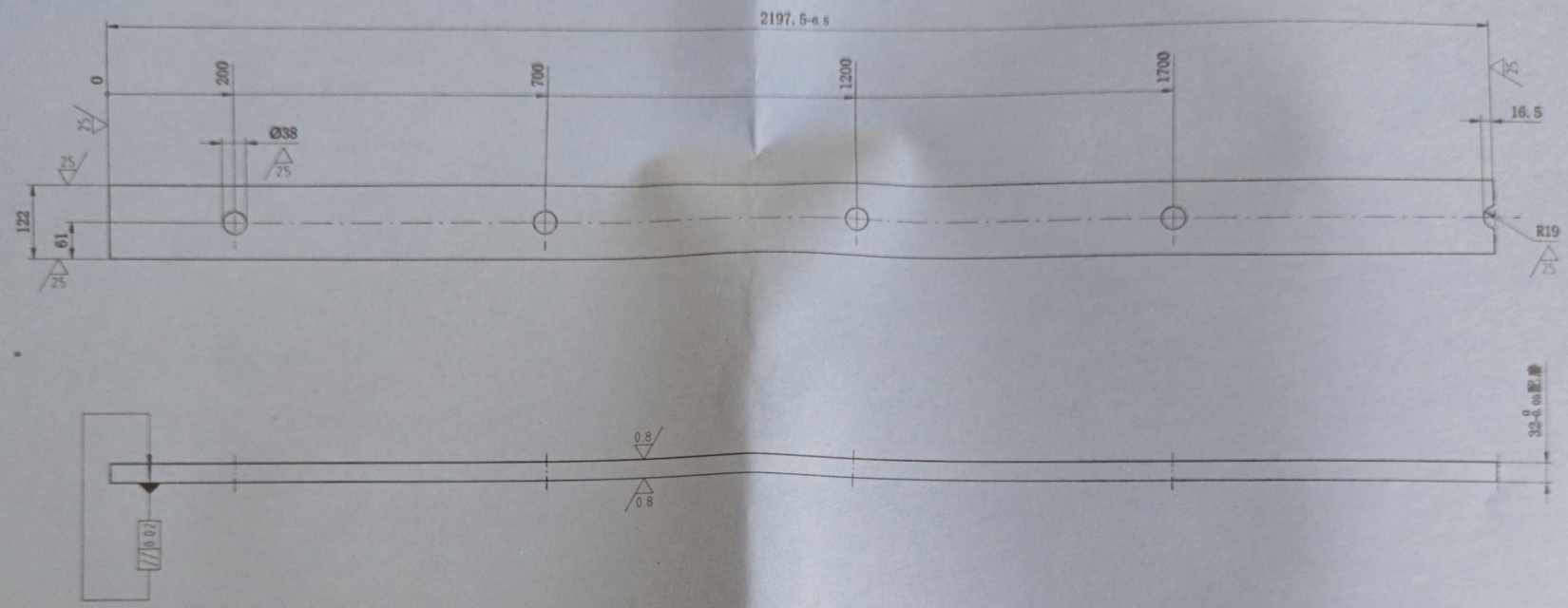

技术要求

1 正火处理HB217-258。

2 棱边倒钝1.6x45°

本图纸所有权属大连华锐重工集团股份有限公司，未经本公司书面许可，不得以任何方式向第三方提供。

垫板					HF7020.05-46				△A
设计	郭照沛	工艺审查	狄全奇	审核		40Cr			
主任设计	郭照沛	标准化审查		会签					
审查	潘国辉	批准		幅面	A3	阶段标记		质量 kg	67
DHHI 大连华锐重工集团股份有限公司 DALIAN HUARUI HEAVY INDUSTRY GROUP CO.,LTD.						比例	1:8		
						日期	2024.03.25		
						共 1 页	第 1 页		

D			C			B			
文件编号	更改签字	日期	文件编号	更改签字	日期	文件编号	更改签字	日期	

底图总号

签字

日期

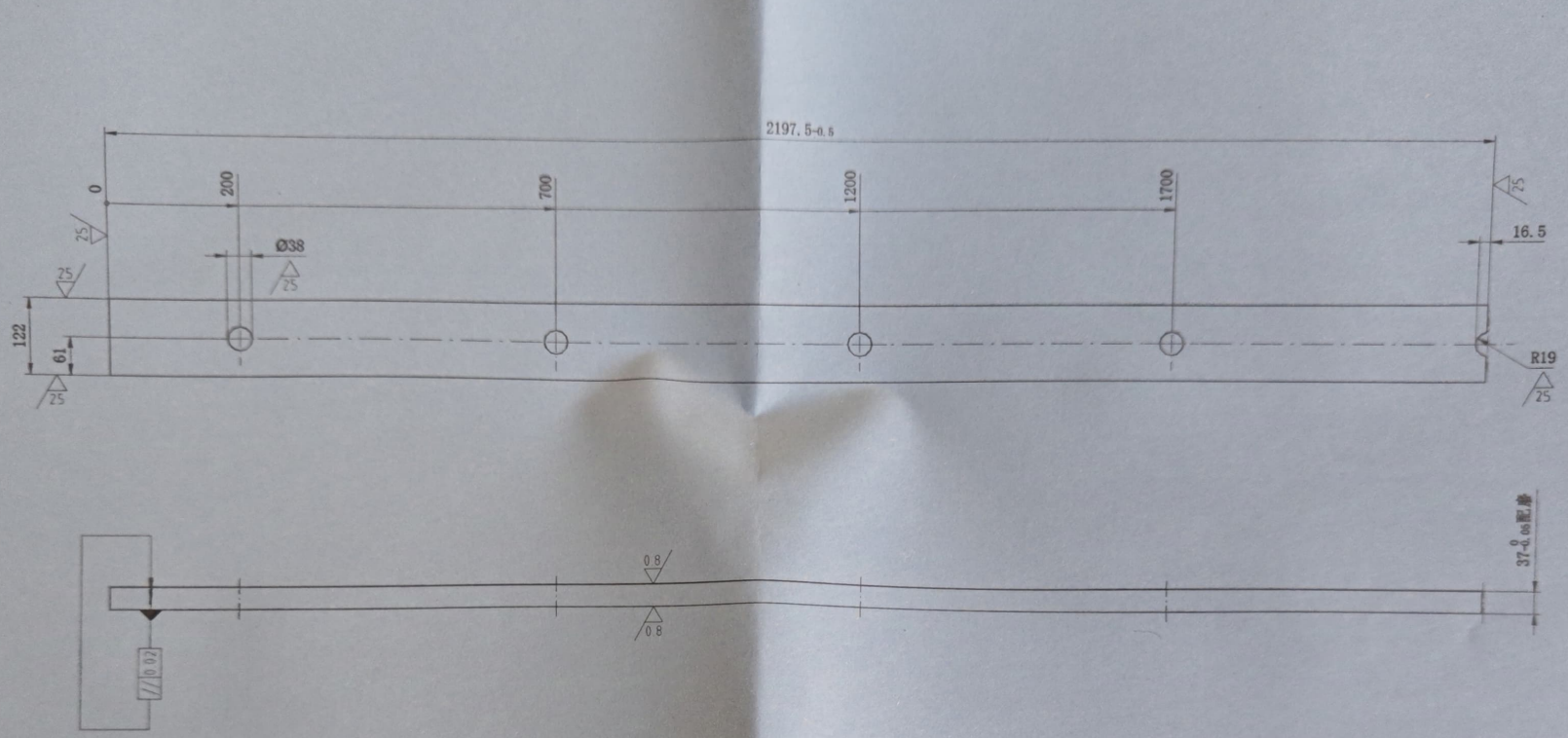

技术要求

1 正火处理HB217-258。

2 棱边倒钝1.6x45°

本图纸所有权属大连华锐重工集团股份有限公司，未经本公司书面许可，不得以任何方式向第三方提供。

垫板					HF7020.05-47				△A
设计	郭照沛	工艺审查	狄全奇	审核		40Cr			
主任设计	郭照沛	标准化审查		会签					
审查	潘国辉	批准		幅面	A3	阶段标记		质量 kg	78
DHHI 大连华锐重工集团股份有限公司 DALIAN HUARUI HEAVY INDUSTRY GROUP CO.,LTD.						比例	1:8		
						日期	2024.03.25		
						共 1 页	第 1 页		

D			C			B		
文件编号	更改签字	日期	文件编号	更改签字	日期	文件编号	更改签字	日期

总号 字 期

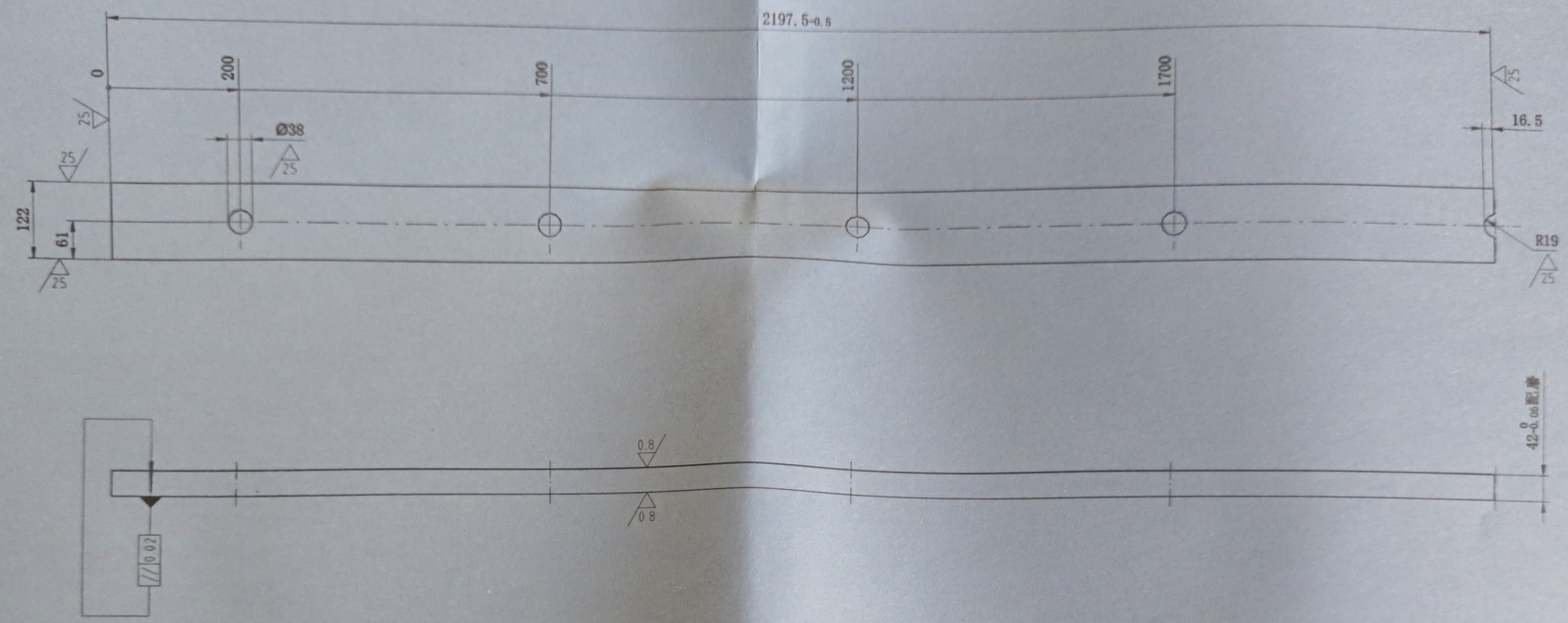

技术要求

1 正火处理HB217-258。

2 棱边倒钝1.6x45°

本图纸所有权属大连华锐重工集团股份有限公司，未经本公司书面许可，不得以任何方式向第三方提供。

垫板					HF7020.05-48				△A
设计	郭照沛	工艺审查	狄全奇	审核		40Cr			
主任设计	郭照沛	标准化审查		会签					
审查	潘国辉	批准		幅面	A3	阶段标记		质量 kg	88
DHHI 大连华锐重工集团股份有限公司 DALIAN HUARUI HEAVY INDUSTRY GROUP CO.,LTD.						比例	1:8		
						日期	2024.03.25		
						共 1 页	第 1 页		

文件编号	更改签字	日期	文件编号	更改签字	日期	文件编号	更改签字	日期

大连华锐重工集团股份有限公司		编 制	孙福旭	图样目录
		主任设计	潘国辉	
产品型号与名称	刀盒装配	审 查	赵恒亮	
		日 期	2024/5/6	
产品代码	HF7020.05	编 号	HF7020.05 TM	

(△A)	专用件图样		借用件图样		通用件图样		附件图样	
	图 样	明细表	图 样	明细表	图 样	明细表	图 样	明细表
总页数	49	3	0	0				
总幅面	16	0.375	0	0				

更改标记		处数		文件号		签字		日期	
更改标记		处数		文件号		签字		日期	

顺号	代 码	名 称	图 样		明细表	附 注
			页数	幅面	页数	
1	HF7020.05	刀盒装配	1	1	3	
2	HF7020.05-1	上剪刃	1	1		
3	HF7020.05-2	下剪刃	1	1		
4	HF7020.05-3	上刀盒	1	1		
5	HF7020.05-4	垫板	1	0.25		
6	HF7020.05-5	螺钉	1	0.25		
7	HF7020.05-6	垫圈	1	0.25		
8	HF7020.05-7	碟簧	1	0.25		
9	HF7020.05-8	下刀盒	1	1		
10	HF7020.05-9	垫板	1	0.25		
11	HF7020.05-10	导板	1	0.25		
12	HF7020.05-11	螺钉	1	0.25		
13	HF7020.05-12	垫板	1	0.25		
14	HF7020.05-13	垫板	1	0.25		
15	HF7020.05-14	垫板	1	0.25		
16	HF7020.05-15	垫板	1	0.25		
17	HF7020.05-16	垫板	1	0.25		
18	HF7020.05-17	垫板	1	0.25		
19	HF7020.05-18	垫板	1	0.25		
20	HF7020.05-19	垫板	1	0.25		
21	HF7020.05-20	垫板	1	0.25		
22	HF7020.05-21	垫板	1	0.25		
23	HF7020.05-22	垫板	1	0.25		
24	HF7020.05-23	垫板	1	0.25		
25	HF7020.05-24	垫板	1	0.25		
26	HF7020.05-25	垫板	1	0.25		
27	HF7020.05-26	垫板	1	0.25		
28	HF7020.05-27	垫板	1	0.25		

29	HF7020.05-28	垫板	1	0.25		
30	HF7020.05-29	垫板	1	0.25		
31	HF7020.05-30	垫板	1	0.25		
32	HF7020.05-31	垫板	1	0.25		
33	HF7020.05-32	垫板	1	0.25		
34	HF7020.05-33	垫板	1	0.25		
35	HF7020.05-34	垫板	1	0.25		
36	HF7020.05-35	垫板	1	0.25		
37	HF7020.05-36	垫板	1	0.25		
38	HF7020.05-37	垫板	1	0.25		
39	HF7020.05-38	垫板	1	0.25		
40	HF7020.05-39	垫板	1	0.25		
41	HF7020.05-40	垫板	1	0.25		
42	HF7020.05-41	垫板	1	0.25		
43	HF7020.05-42	垫板	1	0.25		
44	HF7020.05-43	垫板	1	0.25		
45	HF7020.05-44	垫板	1	0.25		
46	HF7020.05-45	垫板	1	0.25		
47	HF7020.05-46	垫板	1	0.25		
48	HF7020.05-47	垫板	1	0.25		
49	HF7020.05-48	垫板	1	0.25		

图样类别	产品	ΔA	大连华锐重工集团股份有限公司	编制	郭照沛	明细表
				主任设计	郭照沛	
部件名称	刀盒装配	产品名称	定尺剪	审查	赵恒亮	编号：HF7020.05MX
部件代码	HF7020.05	产品代码	HF7020	日期	2024/3/25	总质量（kg） 6242

标记	处数	文件号	签字	日期	标记	处数	文件号	签字	日期

顺号	代码	名称	型号及规格	材料	数量	质量（kg） 单件	质量（kg） 合计	附注
1	HF7020.05-1	上剪刃		H13	1	565	565	
2	HF7020.05-2	下剪刃		H13	1	498	498	
3	HF7020.05-3	上刀盒		42CrMo	1	696	696	
4	HF7020.05-4	垫片		40Cr	2	16.5	33	
5	GB/T879.1-2018	销	30×55	65Mn	8	0.19	1.52	
6	HF7020.05-5	螺钉		42CrMo	18	1.1	19.8	新剪刃装配使用
7	HF7020.05-6	垫圈		42CrMo	18	0.2	3.6	
8	HF7020.05-7	碟簧		65Mn	18	0.1	1.8	
9	GB/T6171-2015	螺母	M36x1.5	8	18	0.31	5.58	
10	HF7020.05-8	下刀盒		42CrMo	1	669	669	
11	HF7020.05-9	垫板		40Cr	2	16.5	33	
12	HF7020.05-10	导板		Q355B	2	22	44	
13	JB/ZQ4725-2020	螺钉	M12×25	8.8	18	0.03	0.54	
14	HF7020.05-11	螺钉		42CrMo	18	1.3	23.4	修磨后剪刃装配使用
15	HF7020.05-12	垫板		40Cr	4	20	80	剪刃修磨后使用
16	HF7020.05-13	垫板		40Cr	4	23	92	剪刃修磨后使用
17	HF7020.05-14	垫板		40Cr	4	26	104	剪刃修磨后使用
18	HF7020.05-15	垫板		40Cr	4	30	120	剪刃修磨后使用
19	HF7020.05-16	垫板		40Cr	4	33	132	剪刃修磨后使用
20	HF7020.05-17	垫板		40Cr	4	36	144	剪刃修磨后使用
21	HF7020.05-18	垫板		40Cr	4	40	160	剪刃修磨后使用

图样类别	产品	ΔA	大连华锐重工集团股份有限公司	编制	郭照沛	明细表
				主任设计	郭照沛	
部件名称	刀盒装配	产品名称	定尺剪	审查	赵恒亮	编号：HF7020.05MX
部件代码	HF7020.05	产品代码	HF7020	日期	2024/3/25	总质量（kg） 6242

标记	处数	文件号	签字	日期	标记	处数	文件号	签字	日期

顺号	代码	名称	型号及规格	材料	数量	质量（kg） 单件	质量（kg） 合计	附注
2	HF7020.05-19	垫板		40Cr	4	44	176	剪刃修磨后使用
3	HF7020.05-20	垫板		40Cr	4	50	200	剪刃修磨后使用
4	HF7020.05-21	垫板		40Cr	4	53	212	剪刃修磨后使用
5	HF7020.05-22	垫板		40Cr	4	58	232	剪刃修磨后使用
6	HF7020.05-23	垫板		40Cr	2	4	8	剪刃修磨后使用
7	HF7020.05-24	垫板		40Cr	2	8	16	剪刃修磨后使用
8	HF7020.05-25	垫板		40Cr	2	13	26	剪刃修磨后使用
9	HF7020.05-26	垫板		40Cr	2	16	32	剪刃修磨后使用
0	HF7020.05-27	垫板		40Cr	2	21	42	剪刃修磨后使用
1	HF7020.05-28	垫板		40Cr	2	27	54	剪刃修磨后使用
2	HF7020.05-29	垫板		40Cr	2	34	68	剪刃修磨后使用
3	HF7020.05-30	垫板		40Cr	2	40	80	剪刃修磨后使用
4	HF7020.05-31	垫板		40Cr	2	46	92	剪刃修磨后使用
5	HF7020.05-32	垫板		40Cr	2	57	114	剪刃修磨后使用
6	HF7020.05-33	垫板		40Cr	2	67	134	剪刃修磨后使用
7	HF7020.05-34	垫板		40Cr	2	78	156	剪刃修磨后使用
8	HF7020.05-35	垫板		40Cr	2	88	176	剪刃修磨后使用
9	HF7020.05-36	垫板		40Cr	2	4	8	剪刃修磨后使用
0	HF7020.05-37	垫板		40Cr	2	8	16	剪刃修磨后使用
1	HF7020.05-38	垫板		40Cr	2	13	26	剪刃修磨后使用
2	HF7020.05-39	垫板		40Cr	2	16	32	剪刃修磨后使用

图样类别	产品	ΔA	大连华锐重工集团股份有限公司	编制	郭照沛	明细表
				主任设计	郭照沛	
部件名称	刀盒装配	产品名称	定尺剪	审查	赵恒亮	编号：HF7020.05MX
部件代码	HF7020.05	产品代码	HF7020	日期	2024/3/25	总质量（kg） 6242

标记	处数	文件号	签字	日期	标记	处数	文件号	签字	日期

顺号	代码	名称	型号及规格	材料	数量	质量（kg） 单件	质量（kg） 合计	附注
43	HF7020.05-40	垫板		40Cr	2	21	42	剪刃修磨后使用
44	HF7020.05-41	垫板		40Cr	2	27	54	剪刃修磨后使用
45	HF7020.05-42	垫板		40Cr	2	34	68	剪刃修磨后使用
46	HF7020.05-43	垫板		40Cr	2	40	80	剪刃修磨后使用
47	HF7020.05-44	垫板		40Cr	2	46	92	剪刃修磨后使用
48	HF7020.05-45	垫板		40Cr	2	57	114	剪刃修磨后使用
49	HF7020.05-46	垫板		40Cr	2	67	134	剪刃修磨后使用
50	HF7020.05-47	垫板		40Cr	2	78	156	剪刃修磨后使用
51	HF7020.05-48	垫板		40Cr	2	88	176	剪刃修磨后使用